03/05/08 21:19:23 3FKRH600_001

Honda XR125L

OMISTAJAN KÄSIKIRJA

© Honda Motor Co., Ltd. 2003

TÄRKEÄÄ TIETOA

- **KULJETTAJA JA MATKUSTAJA**
  Tämä moottoripyörä on suunniteltu kuljettajan ja yhden matkustajan kuljetukseen. Älä koskaan ylitä pyörän maksimikantavuutta, mukaan laskien lisävarusteet ja kuorma.

- **MAANTIEAJO/MAASTOAJO**
  Tämä moottoripyörä on suunniteltu kahteen käyttötarkoitukseen.

- **LUE TÄMÄ OMISTAJAN KÄSIKIRJA HUOLELLISESTI**
  Kiinnitä erityistä huomiota turvaohjeisiin joita esiintyy kirjan eri osissa. Nämä viestit ovat kokonaan selitetty ‘‘muutama sana turvallisuudesta’’ osassa, joka esiintyy ennen sisällysluetteloa.

  Tämä kirja on osa moottoripyörää ja sen tulisi seurata sen mukana jälleenmyynnin yhteydessä.

Honda XR125L
OMISTAJAN KÄSIKIRJA

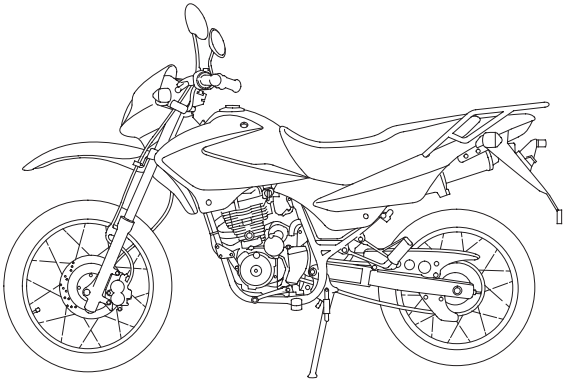

Tämän julkaisun tiedot perustuvat viimeisimpiin saatavilla oleviin tietoihin painohetkellä. Honda Motor CO.,Ltd. pidättää kaikki oikeudet muutoksiin niistä erikseen ilmoittamatta. Osittainenkin julkaiseminen ja jäljentäminen kielletty ilman kirjallista lupaa.

TERVETULOA

Moottoripyörä tarjoaa sinulle mahdollisuuden suureen seikkailuun; se tarjoaa haasteen ''käskeä'' konetta. Tunnet ilmavirran ohjatessasi ajoneuvoasi, joka noudattaa komentojasi herkemmin kuin mikään muu ajoneuvo. Voit tuntea vapauden ajaessasi ilman metallikehikkoa ympärilläsi. Moottoripyörän tarkistukset ennen ajoa, sekä säännölliset huollot ovat turvallisuutesi takeita. Palkkiosi on vapaus.

Kohdataksesi turvallisesti moottoripyöräilyn tarjoamat haasteet ja voidaksesi nauttia täysin siemauksin sen suomasta seikkailusta, lue tämä omistajan käsikirja huolellisesti ENNEN KUIN LÄHDET AJAMAAN MOOTTORIPYÖRÄLLÄSI.

Kun luet tätä kirjaa, löydät HUOMAA symbolin. Tämä sisältää tietoa jolla voit välttää moottoripyöräsi vaurion.

Huoltotoimenpiteet vaativat useimmiten erikoistyökaluja ja riittävää ammattitaitoa, jotta niistä suoriudutaan Hondan asettamien laatuvaatimusten mukaisesti. Suosittelemme huoltojen suorittamista valtuutetulla Honda huoltokorjaamolla. Näin varmistat asianmukaisen huollon ja korjauksen.

Miellyttävää moottoripyöräilyä ja kiitos Honda valinnastasi !

- Seuraavat koodit näyttävät kunkin maan mallin.

E	UK
F	Ranska
ED	Eurooppa

- Ohjeet saattavat poiketa alueittain.

MUUTAMA SANA TURVALLISUUDESTA

Sinun ja muiden turvallisuus on erittäin tärkeää. Tunne vastuusi, moottoripyörän käyttö on erittäin vastuullista.

Tämä kirja sisältää paljon turvallisuuteen vaikuttavia vihjeitä ja merkkejä jotka auttavat sinua välttämään mahdollisen haaverin tai vaaratilanteen.

Nämä ohjeet eivät voi kuitenkaan varoittaa kaikista mahdollisista vaaroista moottoripyörän käytössä. Käytä omaa arviointikykyäsi.

Turvainformatiot ovat lajiteltu lokeroihin sisältäen:

- **Turvamerkit** — moottoripyörässä.
- **Turvaviestit** — edeltää turvavaroitus synbolin ⚠ ja yhden kolmesta viestisanoista: **VAARA**, **VAROITUS**, tai **HUOMIO**.

Nämä viestit tarkoittavat:

⚠VAARA **Ohjeiden laiminlyönnin seurauksena on VAKAVA LOUKKAANTUMINEN tai KUOLEMA.**

⚠VAROITUS **Ohjeiden laiminlyönnin seurauksena VOI olla VAKAVA LOUKKAANTUMINEN tai KUOLEMA.**

⚠HUOMIO **Ohjeiden laiminlyönnin seurauksena voi olla LOUKKAANTUMINEN.**

- **Turvamerkinnät** — sisältää tärkeitä turvamuistutuksia tai varotoimenpiteitä.
- **Turvaotsikointi** — liittyy moottoripyörän turvallisuuteen.
- **Toimintaohjeet** — kuinka käytät moottoripyörää oikein ja turvallisesti.

Tämä kirja sisältää paljon turvallisuuteen liittyvää tietoa — lue se huolellisesti.

KÄYTTÖ

sivu

1 MOOTTORIPYÖRÄN TURVALLISUUS
1 Tärkeää turvallisuusasiaa
3 Ajovarusteet
5 Kuormauksen rajat ja ohjeet
9 Maastoajon turvallisuus

10 HALLINTALAITTEIDEN SIJAINTI
13 Mittaristo ja merkkivalot

15 PÄÄTOIMINNOT
(Tietoa jota tarvitset käyttääksesi tätä moottoripyörää)
15 Jarrut
18 Kytkin
20 Polttoaine
24 Moottoriöljy
25 Renkaat

sivu

30 HALLINTALAITTEIDEN TOIMINTA
30 Virtalukko
31 Oikean kädensijan toiminnot
32 Vasemman kädensijan toiminnot

sivu
33 TOIMINNON KUVAUS
(Ei välttämätön käytössä)
33 Ohjauslukko
34 Kypärän pidin
35 Satula
36 Asiakirjalokero
37 Vasen sivusuoja
38 Ajovalon korkeuden säätö

sivu
39 KÄYTTÖ
39 Tarkistuksen ennen ajoa
41 Moottorin käynnistys
45 Sisäänajo
46 Ajaminen
48 Jarruttaminen
49 Pysäköinti
50 Varastamisen ehkäisy

HUOLTO

sivu

51 HUOLTO
51 Huollon merkitys
52 Huollon turvallisuus
53 Varotoimenpiteet
54 Huoltotaulukko
57 Työkalusarja
58 Sarjanumerot
59 Ilmansuodatin
60 Kampikammion huohotin
61 Moottoriöljy
65 Sytytystulppa
67 Kaasukahvan toiminta
68 Tyhjäkäynti
69 Toisioketju
75 Toisioketjun laahain
76 Etu ja takajousituksen tarkastus
77 Sivuseisontatuki
78 Pyörän irrotus
82 Jarrupalojen kunto
83 Jarrukengän kuluneisuus
84 Akku
86 Sulakkeen vaihto
89 Jarruvalokytkimen säätö
90 Polttimon vaihto

sivu

96 PUHDISTUS

99 SÄILYTYS NEUVOJA
99 Varastointi
101 Varastoinnin poisto

102 TEKNISET TIEDOT

MOOTTORIPYÖRÄN TURVALLISUUS

TÄRKEÄÄ TURVALLISUUSASIAA

Moottoripyöräsi palvelee sinua monia vuosia ja antaa ajonautintoja — mikäli tunnet vastuusi turvallisuudesta ja ymmärrät haasteet joita tiellä ja maastossa kohtaat.

On monta asiaa joilla voit suojata itseäsi ajossa. Tämä kirja sisältää paljon neuvoja varusteista. Seuraavassa muutama tärkeä asia.

Käytä aina kypärää

Varmaa on että: Kunnollinen kypärä on ainoa ''turvallinen'' pään suoja. Joten käytä aina kypärää ja varmista että matkustaja tekee samoin. Käytä myös ajolaseja, saappaita, käsineitä ja suojaavaa ajopukua (sivu 3).

Älä aja humalassa

Alkoholi ja ajaminen eivät kuulu yhteen. Jo yksi annos alkoholia vaikuttaa alentamalla kykyä reagoida muuttuviin olosuhteisiin ja reaktioaikasi heikentymiseen. Joten älä aja alkoholin vaikutuksen alaisena, äläkä myöskään anna ystäväsi tehdä niin.

Tee itsesi helposti havaittavaksi liikenteessä
Jotkut kuljettajat eivät välttämättä pysty havaitsemaan moottoripyöräilijää. Tästä syystä tee itsesi helposti havaittavaksi välttääksesi ilman omaa syytä joutumasta onnettomuuteen. Käytä värikkäitä ja heijastimin varustettuja ajovarusteita. Älä aja toisen tiellä liikkujan ''sokeassa pisteessä''. Käytä suuntavilkkua hyvissä ajoin ennen kääntymistä tai ajokaistan vaihtamista, käytä tarvittaessa äänimerkkiä.

Vältä maastoajon haaveri
Maastoajo voi tarjota sinulle vaihtelua ja haasteita kun ajat maastossa. Tarkkaile maastoa jatkuvasti havaitaksesi yllätykselliset asiat kuten; käännökset, pudotukset, kivet, urat ja muut vaaratekijät. Pidä nopeutesi aina riittävän alhaisena, jotta ehdit reagoida muuttuviin tekijöihin jotka voivat johtaa onnettomuuteen.

Aja kykyjesi mukaan
Monet onnettomuudet johtuvat puutteellisesta ajotaidosta, niin maantie- kuin maastoajossa. Älä koskaan aja yli ajotaitojesi tai kovempaa mitä olosuhteet sallivat. Muista että alkoholi, huumeet, väsymys ja välinpitämättömyys alentavat arviointikykyä ja siten turvallista ajoa.

Pidä pyöräsi hyvässä kunnossa
Turvallisen ajon kannalta on tärkeää pitää moottoripyörä hyvässä kunnossa. Moottoripyörän särkyminen voi olla ongelmallinen, erityisesti jos ajetaan maastossa pitkällä asutuksesta. Välttääksesi tämän, tarkasta moottoripyöräsi ennen ajoa ja suorita kaikki suositellut huoltotoimenpiteet. Älä koskaan ylitä moottoripyöräsi maksimikantavuutta, ja käytä ainoastaan lisävarusteita jotka ovat suunniteltu tähän moottoripyörään. Katso sivulta 5 lisäohjeet.

AJOVARUSTEET

Turvallisuutesi kannalta painotamme että: Käytä aina kypärää, suojalaseja, ajosaappaita, käsineitä, pitkiä alusasuja ja ajoasua.
Puutteellisten suojavarusteiden käyttö alentaa tuntuvasti turvallista ajoa.

⚠ VAROITUS

Kypärän käyttämättä jättäminen lisää suuresti vakavan vamman tai kuoleman mahdollisuutta kolarissa.

Varmista, että sinä ja matkustaja käytätte aina kypärää, suojalaseja ja muita suojavarusteita ajossa.

Kypärä ja suojalasit

Kypärä on yksittäisistä suojavarusteista tärkein, koska useimmiten vakavimmat vammat johtuvat päähän kohdistuvasta iskusta. Käytä laadukasta ja päässä mukavalta tuntuvaa kypärää, ja muista että kirkas väritys kypärässä huomataan liikenteessä helpommin.

Avokypärä antaa hyvän suojan, mutta parhaan suojan saat käyttämällä umpikypärää. Suojataksesi silmäsi, käytä aina suojavisiiriä tai ajolaseja.

Vaihtoehtoinen välitys maantielle

Kypärän ja suojalasien käytön lisäksi suosittelemme käytettäväksi:

- Tukevat luistamattomat suojasaappaat jalkojen ja nilkkojen suojaksi.
- Nahkakäsineet pitämään kädet lämpiminä ja estämään hankaumien, rakkuloiden ja ruhjeiden syntyä.
- Motoristin ajopukua tai takkia antamaan ajomukavuutta ja suojaa. Värikäs ja heijastimin varustettu ajoasu huomataan liikenteessä helpommin. Älä käytä löysiä ajovarusteita jotka voivat tarttua pyörän osiin.

Vaihtoehtoinen välitys maastoon

Maantieajoon tarkoitettu ajopukua voidaan käyttää maastoajossa. Mutta mikäli suunnitelmissa on ajaa vakavissaan maastoajoa, tarvitset siihen soveltuvat varusteet. Suosittelemme käytettäväksi erityisesti maastoajoon tarkoitettua kypärää, suojalaseja, ajosaappaita, käsineitä, ajohousut joissa on polvi ja lantiosuojat, ajopaita jossa kyynärsuojat ja rinta/olkasuojia.

KUORMAUKSEN RAJAT JA OHJEET

Moottoripyöräsi on suunniteltu kuljettamaan itsesi lisäksi yhtä matkustajaa. Matkustajan ollessa kyydissä saattaa pyörän hallittavuus ja jarrujen toiminta tuntua erilaiselta. Huomioi jarruja ja renkaita koskevat ohjeet ajaessasi suurella kuormalla.

Liian raskas tai epätasapainossa oleva kuorma vaikeuttaa suuresti moottoripyörän käsiteltävyyttä, jarrutusta ja hallittavuutta. Ei alkuperäiset lisävarusteet, vääränlaiset muutostyöt ja puutteellinen huolto voi myös alentaa ajoturvallisuutta.

Tulevat sivut antavat lisätietoa kuormauksesta, lisävarusteista ja muutostöistä.

Kuormaus

Kuinka paljon kuormaa laitat moottoripyörääsi ja kuinka sen kuormaat. On tärkeää että teet sen turvallisesti. Aina kun ajat matkustajan tai kuorman kanssa sinun pitää olla selvillä seuraavista asioista.

⚠ VAROITUS

Ylikuormaus tai kuorman heikko kiinnitys voi johtaa onnettomuuteen ja henkilön loukkaantumiseen tai kuolemaan.

Noudata tässä kirjassa annettuja ohjeita ja kuormausrajoja.

Kuormausrajat
Moottoripyöräsi kuormausrajat ovat:

Maksimikantavuus:
159 kg

Sisältää ajajan, matkustajan, kuorman ja kaikki lisävarusteet.

Kuormausohjeet
Moottoripyöräsi on ensisijaisesti suunniteltu kuljettamaan itsesi lisäksi matkustajaa. Voit halutessasi kiinnittää satulaan pientä tavaraa kun matkustaja ei ole kyydissä. Kiinnitä tavara huolellisesti.

Mikäli haluat kuljettaa suurempaa kuormaa, ota yhteys Honda myyjääsi joka opastaa sinua ja lue huolellisesti ohjeet lisälaitteista, sivu 5 .

- Pidä kuorma pienenä ja kevyenä. Varmista ettei se voi tarttua esim, pensaikkoon ja ettei se pääse sotkeutumaan mihinkään vaikeuttaen tasapainoa ja käsiteltävyyttä.
- Aseta paino mahdollisimman keskelle moottoripyörää.
- Älä kiinnitä suurta tai raskasta tavaraa (teltta, makuupussi tms.) ohjaustankoon, etuhaarukkaan tai etulokasuojaan.
- Varmista että kuorma on kiinnitetty kunnolla.
- Älä koskaan ylitä painon maksimirajoja.
- Tarkasta molempien renkaiden ilmanpaine.

Lisävarusteet ja Muutostyöt

Muutostyöt ja EI alkuperäisten lisälaitteiden käyttö saattavat vaikuttaa moottoripyörän toimivuuteen. Ennen kuin harkitset muutostöiden suorittamista tai lisälaitteiden asentamista, huomioi seuraavat ohjeet.

⚠ VAROITUS

Vääränlaiset lisävarusteet tai muutostyöt voi johtaa onnettomuuteen ja henkilön loukkaantumiseen tai kuolemaan.

Noudata tässä kirjassa annettuja ohjeita lisävarusteista ja muutostöistä.

Lisävarusteet

Suosittelemme ainoastaan Hondan alkuperäisiä lisävarusteita jotka on suunniteltu tätä moottoripyörää varten ja testattu sillä. Koska tehdas ei voi testata EI alkuperäisiä lisävarusteita, olet henkilökohtaisesti vastuussa niiden valinnasta, asentamisesta ja käyttämisestä. Pyydä kauppiaaltasi apua valinnoissa ja seuraa seuraavia ohjeita:

- Asennettava lisävaruste ei saa peittää näkyvistä mitään valoja, ei pienentää maavaraa eikä kallistusvaraa, ei rajoittaa jousituksen liikettä, eikä mitenkään estää moottoripyörän hallitsemista.

- Älä asenna sähköisiä varustuksia niin, että sähköntarve ylittää moottoripyörän sähköjärjestelmän (sivu 105). Palanut sulake voi sammuttaa ajovalot tai moottorin.

Muutostyöt

Suosittelemme ettet poista mitään alkuperäistä varustusta tai muuta mitenkään mikä vaikuttaisi moottoripyöräsi rakenteeseen tai toimintaan. Muutokset saattavat ratkaisevasti vaikuttaa pyörän käsiteltävyyteen, tasapainoon ja jarruihin ja siten vaikuttaa ajoturvallisuuteen.

Pakoputkiston muuttaminen (kuten kipinän sammutin tai vaimentaja) tai muiden tarvikkeiden käyttö voi tehdä moottoripyörästäsi laittoman.

MAASTOAJON TURVALLISUUS

Opettele ajamaan hiljaisella, aukealla maastoalueella ennen siirtymistä tuntemattomaan maastoon.

- Noudata aina paikallisia maastoajo-ohjeita ja säädöksiä.
- Pyydä maanomistajalta lupa ennen kuin ajat yksityisalueella. Älä aja kielletyllä alueella.
- Ajo kaverin tai toisen motoristin kanssa, voitte avustaa toisianne häiriötilanteissa.
- Moottoripyörän tuntemus on ensisijaisen tärkeä apu mahdollisen vian ilmaantuessa.
- Älä ikinä aja yli kykyjesi ja säädä nopeutesi olosuhteisiin.
- Mikäli et ole tutustunut maastoon, aja varovasti. Piilokivet, kolot tai rotkot voivat aiheuttaa onnettomuuden.
- Kipinän sammutin ja äänenvaimentaja ovat pakolliset useimmissa maastoajo kohteissa. Älä muokkaan pakoputkistoa. Muista, kova ääni on kiusallinen jokaiselle ja saa aikaan negatiivista imagoa moottoripyöräilystä.

HALLINTALAITTEIDEN SIJAINTI

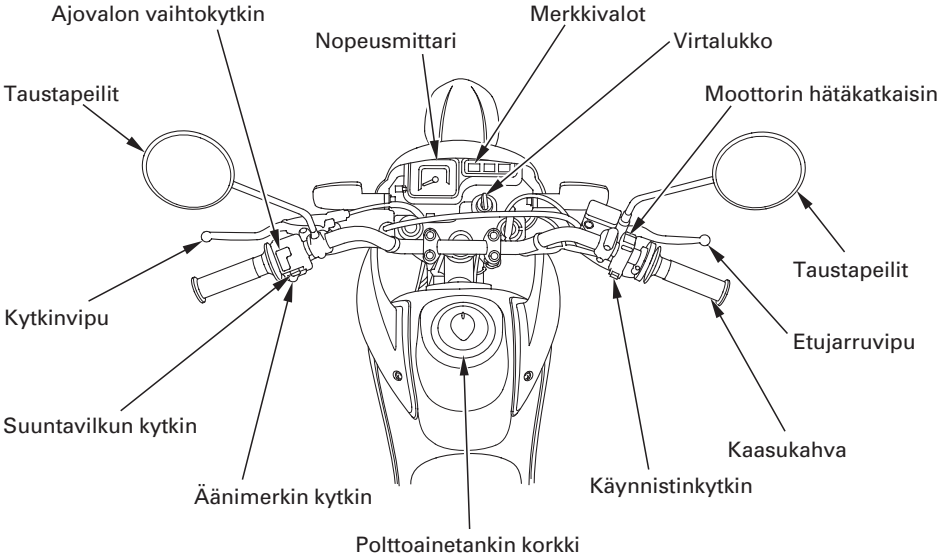

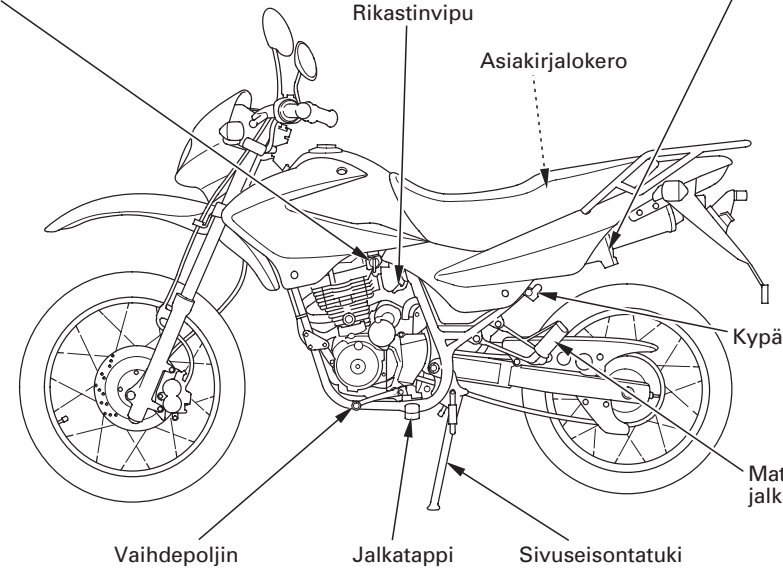
Polttoainehana
Rikastinvipu
Asiakirjalokero
Työkalukotelo
Kypärän pidin
Matkustajan jalkatappi
Vaihdepoljin
Jalkatappi
Sivuseisontatuki

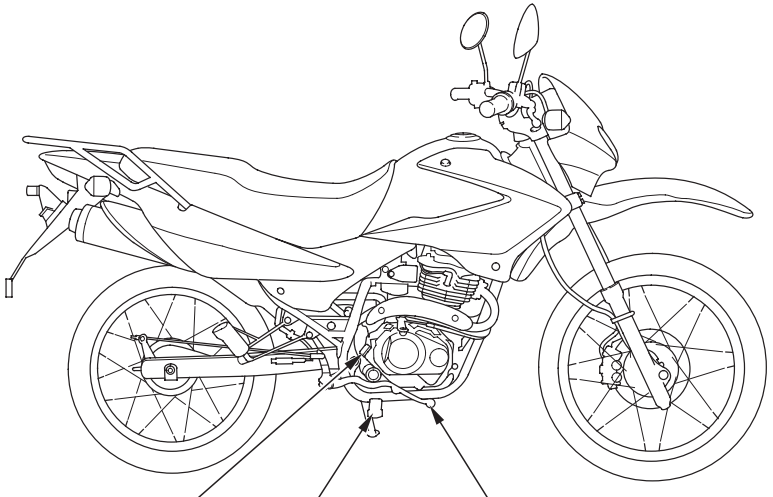

Öljyn täyttötulppa/
mittatikku

Jalkatappi

Takajarrupoljin

MITTARISTO JA MERKKIVALOT
Mittaristo on yhdistetty etuvalon päälle.
Niiden toiminto on kuvattu tulevilla sivuilla.

(1) Nopeusmittari
(2) Matkamittari
(3) Suuntavilkun merkkivalo
(4) Kaukovalon merkkivalo
(5) Vapaavaihteen merkkivalo
(6) Osamatkamittari
(7) Osamatkamittarin nollausnuppi

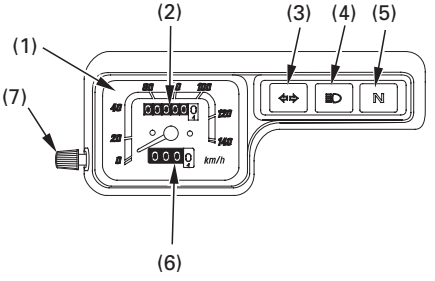

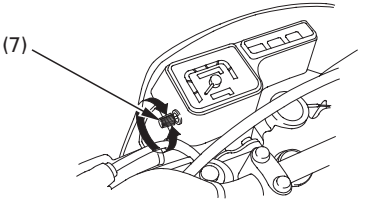

(No.) Kuvaus	Toiminto
(1) Nopeusmittari	Osoittaa ajonopeuden. Osoittaa ajonopeuden km/h ja/tai mph riippuen tyypistä.
(2) Matkamittari	Osoittaa kertyneet kilometrit.
(3) Suuntavilkun merkkivalo (vihreä)	Vilkkuu kun kyseitä vilkkua käytetään.
(4) Kaukovalon merkkivalo (sininen)	Palaa kun ajovalot on kytketty kaukovaloille.
(5) Vapaavaihteen merkkivalo (vihreä)	Palaa vaihteen ollessa vapaalla.
(6) Osamatkamittari	Osoittaa ajetun matkan pituuden.
(7) Osamatkamittarin nollausnuppi	Osamatkamittarin nollaus (0). Käännä nuppia kuvattuun suuntaan.

PÄÄTOIMINNOT
(Tietoa jota tarvitset käyttääksesi tätä moottoripyörää)

JARRUT

Etujarru

Tässä moottoripyörässä on edessä hydraulinen levyjarru.

Kun jarrupalat kuluvat, laskee jarrunesteen taso samaan tahtiin.

Jarruja ei tarvitse säätää, mutta jarrunestetaso ja jarrupalojen kunto pitää tarkistaa säännöllisesti. Tarkista jarrujärjestelmä usein mahdollisten nestevuotojen havaitsemiseksi ajoissa. Mikäli etujarruvivun liike tuntuu pehmeältä eikä jarrupalat ole loppuun kuluneet (sivu 82), on jarrujärjestelmässä luultavasti ilmaa, mikä täytyy poistaa. Ota silloin yhteys valtuutettuun Honda huoltokorjaamoon.

Jarrunesteen taso:

Moottoripyörän ollessa pystysuorassa, on jarrunesteen pinnan oltava LOWER merkin (1) yläpuolella. Jos nestepinta on LOWER merkissä (1) tai sen alapuolella, on jarrupalat tarkastettava (sivu 82).

Kuluneet palat on vaihdettava. Jos palat eivät ole kuluneet, tarkasta jarru järjestelmä, jotta havaitset mahdolliset vuodot.

Käytä ainoastaan Honda DOT 3 tai DOT 4 luokituksen laatuvaatimukset täyttävää jarrunestettä tai vastaavaa.

Etu

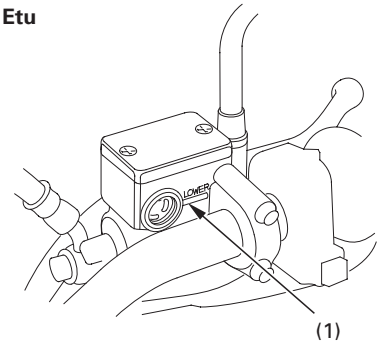

(1) LOWER merkki

Takajarru

Säätö:

1. Aseta moottoripyörä sivuseisontatuelle. Rajoitinpulttia (1) kääntämällä voidaan säätää jarrupolkimen korkeutta.
2. Jarrupolkimen korkeuden säätö, löysää lukitusmutteri (2) ja käännä rajoitinpulttia. Kiristä säätömutteri.
3. Mittaa jarrupolkimen (3) vapaaliike ennen kuin jarru alkaa ottaa kiinni.
   Vapaaliike tulee olla:
   15－25 mm
4. Mikäli säätö on tarpeen, käännä takajarrun säätömutteria (4).

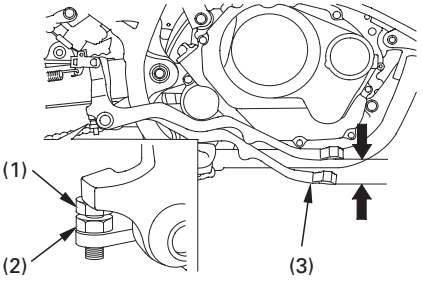

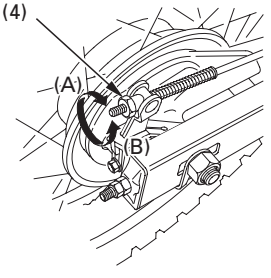

(1) Rajoitinpultti
(2) Lukkomutteri
(3) Takajarrupoljin

(4) Säätömutteri
(A) Vähentää vapaaliikettä
(B) Lisää vapaaliikettä

5. Käytä jarrua muutama kerta ja tarkista että pyörä pyörii vapaasti kun vapautat jarrun.

Varmista että säätömutterin leikkaus on oikein jarruvivun tappiin (5) nähden vapaaliikkeen säädön jälkeen.
Mikäli oikeaa säätöä ei saavuteta, ota yhteys Honda huoltokorjaamoon.

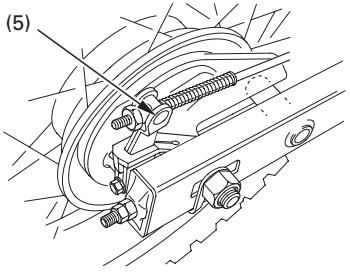

(5) Jarruvivun tappi

Muita tarkistuksia:
Varmista että jarrutanko, jarruvipu, jousi ja n kiinnikkeet ovat kunnossa.

KYTKIN

Kytkintä on säädettävä, jos moottoripyörä sammuu kytkettäessä vaihdetta päälle, ryömii tai jos kytkin luistaa aiheuttaen viiveen kiihdytyksessä. Pienet säädöt voidaan suorittaa säätimestä (4) joka sijaitsee kytkinvivussa (1).

Normaali kytkinvivun vapaaliike on:
10－20 mm

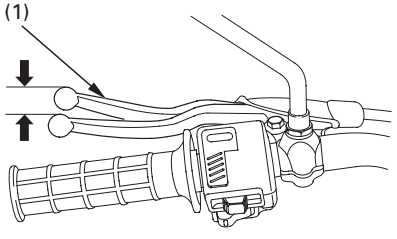

(1) Kytkinvipu

1. Vedä taakse kuminen pölysuoja (2).
2. Löysää lukitusmutteri (3) ja käännä säädintä (4). Kiristä lukitusmutteri (3) ja tarkista säätö.
3. Mikäli säädin pitää kiertää lähes kierteiltä ulos tai jos oikeaa säätöä ei saavuteta, löysää lukitusmutteri (3) ja käännä säädin (4) kokonaan sisään. Kiristä lukitusmutteri (3) ja asenna pölysuoja.

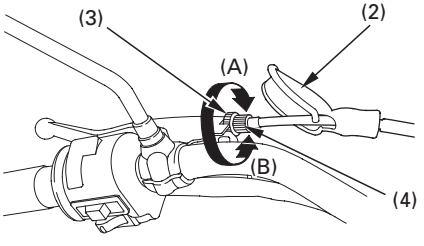

(2) Pölysuoja
(3) Lukkomutteri
(4) Säädin

(A) Lisää vapaaliikettä
(B) Vähentää vapaaliikettä

4. Löysää lukitusmutteri (5) vaijerin alasäätimestä. Kierrä säätömutteria (6) kunnes vapaaliike on ohjearvossa. Kiristä lukitusmutteri (5) ja tarkista säätö.
5. Käynnistä moottori, purista kytkinkahvaa ja kytke vaihde päälle. Varmistu ettei moottori sammu ja ettei moottoripyörä ryömi. Vapauta kytkintä vähitellen ja avaa kaasua. Moottoripyörän pitäisi lähteä liikkeelle tasaisesti, kiihdytä vähitellen.

Jos oikeaa säätöä ei saavuteta tai jos kytkin ei toimi oikein, ota yhteys Honda huoltokorjaamoon.

Muita tarkistuksia:
Tarkasta ettei kytkinvaijeri ole mutkalla ja ettei siinä ole merkkejä kuluneisuudesta jotka voivat johtaa vaijerin takerteluun. Voitele vaijeri öljyllä ennenaikaisen kulumisen ja ruostumisen ennaltaehkäisemiseksi.

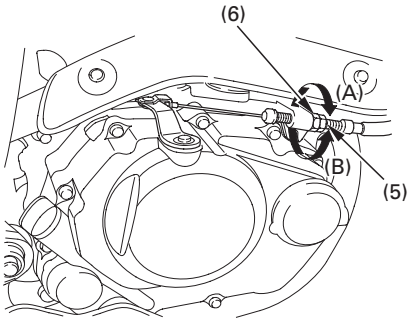

(5) Lukkomutteri (A) Lisää vapaaliikettä
(6) Säätömutteri (B) Vähentää vapaaliikettä

POLTTOAINE

Polttoainehana

Kolmetoiminen polttoainehana (1) sijaitsee vasemmalla puolella lähellä kaasutinta.

OFF

Polttoainehanan ollessa OFF asennossa, polttoaine ei pääse virtaamaan säiliöstä kaasuttimeen. Käännä hana aina OFF asentoon kun moottoripyörä ei ole käytössä.

ON

Polttoainehanan ollessa ON asennossa, polttoaine pääsee virtaamaan säiliöstä kaasuttimeen.

RES

Polttoainehanan ollessa RES asennossa, polttoaine pääsee virtaamaan varasäiliöstä kaasuttimeen. Käytä varasäiliötä ainoastaan silloin kun polttoaine on loppunut pääsäiliöstä. Täytä säiliö mahdollisimman pian.

Varasäiliön tilavuus on:
3,5 ℓ

Muista tarkistaa että hana tulee ON asentoon tankkauksen jälkeen. Ajaminen hanan ollessa RES asennossa, voi polttoaine loppua yllättäen.

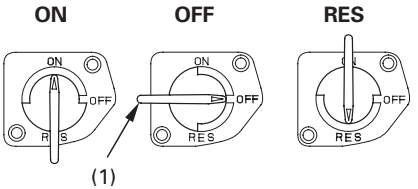

(1) Polttoainehana

Polttoainetankki

Polttoainetankin tilavuus, sisältäen varatankin on:

12 ℓ

Aukaise polttoainesäiliön korkki (1), asettamalla virta-avain (2) lukkoon ja käännä avainta myötäpäivään. Korkki nousee ylös ja on poistettavissa.

Tankkauksen jälkeen, sulje korkki, kohdista korkin salpa täyttöaukon kaulan koloon. Paina korkkia kunnes se ''napsahtaa'' kiinni ja lukittuu. Poista avain.

⚠ VAROITUS

Polttoaine on erityisen herkästi syttyvää. Palovamma tai henkilövahinko voi olla seurauksena polttoainetta käsiteltäessä.

- Sammuta moottori ja pidä kuumat, kipinät ja tuli etäällä.
- Tankkaa vain ulkotiloissa.
- Pyyhi roiskeet välittömästi.

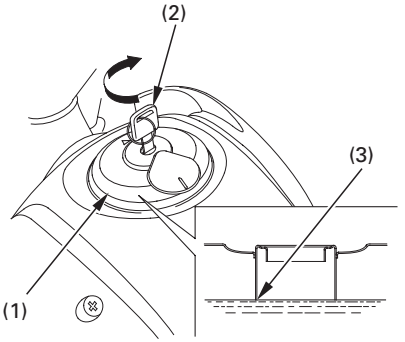

(1) Polttoainetankin korkki
(2) Virta-avain
(3) Kaula

Käytä lyijytöntä polttoainetta jonka oktaaniluku on vähintään 91.

HUOMAA

Jos tasaisella nopeudella ajettaessa moottorista kuuluu ‘‘nakutusta’’, vaihda polttoaineen laatua. Jos ‘‘nakutus’’ edelleen jatkuu, ota yhteys valtuutettuun Honda huoltokorjaamoon. Käyntihäiriöt ja vauriot eivät kuulu Honda takuun piiriin mikäli vääränlaista polttoainetta on käytetty.

Alkoholisekoitteiset polttoaineet

Mikäli joskus joudut käyttämään alkoholisekoitteista polttoainetta, varmista että oktaaniarvo on vähintään yhtä korkea tai korkeampi kuin Hondan suositus. Tyyppejä on kaksi; etanolipitoinen ja metanolipitoinen. Älä käytä polttoainetta jos etanolipitoisuus on yli 10 %. Metanolipitoista polttoainetta emme suosittele käytettäväksi ollenkaan. Älä koskaan käytä yli 5 % metanolipitoista polttoainetta, vaikka se olisi lisäaineistettua.

Polttoainejärjestelmän ja moottorin käyntiin ja tehoon liittyvät viat ja vauriot eivät kuulu Honda takuun piiriin mikäli alkoholipitoista polttoainetta on käytetty. Honda ei voi varmistua alkoholipitoisten polttoaineiden käytöstä ennen kuin näytteet sopivuudesta on todistettu.

Ennen kuin hankit polttoainetta tuntemattomalta asemalta, selvitä sisältääkö aine alkoholia. Mikäli sisältää, varmistu prosenttiluvusta. Mikäli polttoaine ei ole suositeltua, vaihda laatuun joka ei sisällä alkoholia.

MOOTTORIÖLJY

Moottoriöljyn tason tarkastus

Tarkasta moottoriöljyn määrä päivittäin ennen ajamaan lähtöä.

Öljytason pitää olla ylärajan (1) ja alarajan (2) välissä mitattuna mittatikusta (3).

1. Käynnistä moottori ja anna käydä tyhjäkäyntiä n. 3—5 minuuttia.
2. Sammuta moottori ja pidä moottoripyörä pystyasennossa, tasaisella, kovalla alustalla.
3. Noin 2—3 minuutin jälkeen, irrota täyttötulppa/mittatikku (3), pyyhi se puhtaaksi ja kiinnitä se kiertämättä sitä kuitenkaan kierteille. Irrota mittatikku. Öljytason tulee olla ylä- (1) ja alarajan (2) välissä.
4. Tarvittaessa, lisää suositeltua öljyä (katso sivu 62) ylärajamerkkiin asti. Älä täytä liikaa.
5. Kiinnitä öljyn täyttötulppa/mittatikku. Tarkasta ettei ole öljyvuotoja.

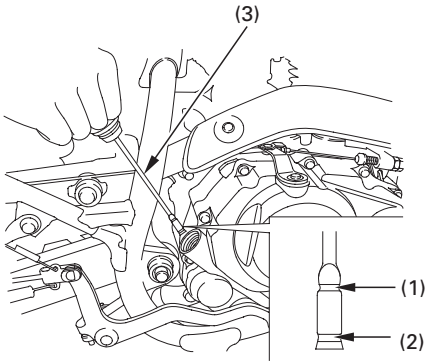

(1) UPPER merkki
(2) LOWER merkki
(3) Öljyn täyttötulppa/mittatikku

RENKAAT

Turvallisen moottoripyöräilyn kannalta, on tärkeää että renkaat ovat asianmukaiset (maastoajo), kokoiset, hyväkuntoiset ja oikein paineistetut.

⚠ VAROITUS

Huonokuntoisten renkaiden käyttö tai väärä ilmanpaine voi johtaa onnettomuuteen ja henkilön loukkaantumiseen tai kuolemaan.

Noudata tässä kirjassa annettuja renkaita koskevia ohjeita.

Ilmanpaine

Oikea renkaiden ilmanpaine antaa parhaan käsiteltävyyden, renkaiden käyttöiän ja ajomukavuuden. Vähäinen ilmanpaine renkaissa aiheuttaa epätasaista kulumista, heikentää käsiteltävyyttä ja johtaa renkaiden ylikuumenemiseen. Myös vanteet voivat vaurioitua herkemmin vähäisen ilmanpaineen johdosta.

Liiallinen ilmanpaine tekee moottoripyörästäsi kovemman ja herkemmän alustan epätasaisuuksille, rengas on helpommin taipuvainen vaurioitumaan ja aiheuttaa epätasaista kulumista.

Varmista että venttiilihattu on kunnossa. Tarvittaessa vaihda uusi.

Ilmanpaine renkaissa mitataan renkaiden ollessa ‘‘kylmät’’. Jos mittaat rengaspaineet renkaiden ollessa ‘‘kuumat’’ (muutaman kilometrin ajo riittää), on lukema korkeampi kuin mitatessa ‘‘kylmiä’’ renkaita. Tämä on normaalia, joten älä laske ilmaa renkaista pois saadaksesi ‘‘kylmien’’ renkaiden lukemia. Mikäli teet näin, on renkaiden ilmanpaine liian alhainen.

Oikea ‘‘kylmien’’ renkaiden ilmanpaine on:

kPa (kgf/cm²)		
Vain ajaja	Etu Taka	150 (1,5) 150 (1,5)
Ajaja ja matkustaja	Etu Taka	150 (1,5) 200 (2,0)

Tarkastus
Aina kun tarkastat renkaiden ilmanpaineita, tarkasta myös renkaiden kulutuspinta ja kunto ja ettei renkaissa ole vieraita esineitä:

Tarkasta:
- Patti tai pullistuma renkaassa. Vaihda rengas mikäli renkaasta löytyy patti tai pullistuma.
- Naarmuja tai halkeamia. Vaihda rengas mikäli kudos tai jänne on renkaasta näkyvissä.
- Loppuun kuluneisuus.

Myös, mikäli ajat terävän kuopan ylitse, aja tien sivuun ja tarkasta ettei rengas vaurioitunut.

Kulutuspinta
Vaihdata rengas ennen kuin kulutuspinta saavuttaa alarajan, jotka ovat:

Minimi urasyvyys	
Etu:	3 mm
Taka:	3 mm

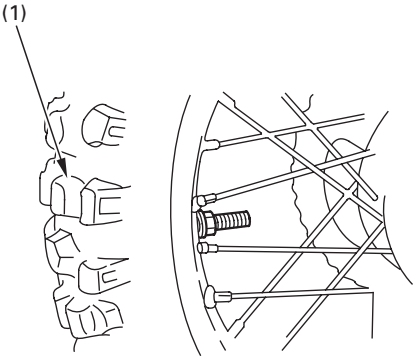

(1) Renkaan kulutusura

Renkaan korjaus ja vaihto
Jos sisärengas on puhki tai vioittunut, vaihda se mahdollisimman pian. Korjattu rengas ei ole yhtä luotettava kuin uusi, ja korjaus saattaa pettää ajossa.

Jos joudut käyttämään väliaikaista sisärenkaan korjausta, käyttäen renkaan sisäistä paikkausainetta, aja varovasti pienellä nopeudella ja vaihda sisärengas ennen seuraavaa ajoa. Aina kun sisärengas vaihdetaan, tulee ulkorengas tarkastaa huolellisesti, katso sivu 26 .

Renkaan vaihto
Oikeat renkaat moottoripyörässäsi antavat parhaan suorituskyvyn, ajomukavuuden, käsiteltävyyden, kestoiän ja jarrujen toiminnan.

⚠ VAROITUS

Sopimattoman renkaan asentaminen voi vaikeuttaa pyörän käsiteltävyyttä ja tasapainosuutta. Nämä voi johtaa onnettomuuteen ja henkilön loukkaantumiseen tai kuolemaan.

Käytä aina kirjassa mainittuja oikean kokoisia ja tyyppisiä renkaita.

Suositellut renkaat moottoripyörääsi ovat:
Etu: 90/90 — 19M/C 52P
Taka: 110/90 — 17M/C 60P

Käytä ainoastaan alkuperäisiä vastaavia renkaita ja varmista että pyörät ovat tasapainossa renkaan vaihdon jälkeen.

Muista myös vaihtaa sisäkumi aina kun vaihdat ulkorenkaan. Vanha sisäkumi voi mahdollisesti olla viallinen, ja uusi kumi on aina varmempi.

HALLINTALAITTEIDEN TOIMINTA

VIRTALUKKO

Virtalukko (1) sijaitsee merkkivalopaneelin alla.

Ajo- ja takavalot syttyvät aina kun virtalukko käännetään ON asentoon. Mikäli moottori sammutetaan virtalukon ollessa ON asennossa, valot jäävät silti palamaan aiheuttaen akun purkautumisen.

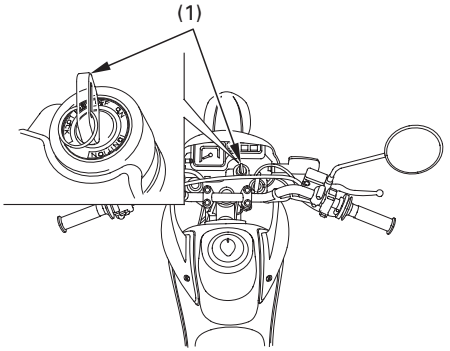

(1) Virtalukko

Avaimen asento	Toiminta	Avaimen irrotus
LOCK (ohjauslukko)	Ohjaus lukittu. Moottoria ja valoja ei voi käyttää.	Avaimen voi irrottaa
OFF	Moottoria ja valoja ei voi käyttää.	Avaimen voi irrottaa
ON	Moottoria ja valoja voidaan käyttää.	Avainta ei voi irrottaa

OIKEAN KÄDENSIJAN TOIMINNOT

Moottorin hätäkatkaisin

Moottorin hätäkatkaisin (1) sijaitsee kaasukahvan vieressä. Kun katkaisin on ⟲ (RUN)-asennossa, moottori käynnistyy. Kun katkaisin on ⊠ (OFF) asennossa, moottori ei käynnisty. Katkaisin on tarkoitettu ainoastaan hätätapauksia varten ja sen pitäisi tavallisesti olla ⟲ (RUN) asennossa.

Jos moottoripyörä sammutetaan virtalukon ollessa asennossa ON ja moottorin hätäkatkaisin asennossa ⊠ (OFF), jää ajovalo ja takavalo palamaan, seurauksena akun purkautuminen.

Käynnistinkytkin

Käynnistinkytkin (2) sijaitsee hätäkatkaisimen (1) alapuolella.

Kun käynnistinkytkintä painetaan, käynnistinmoottori pyörittää moottoria; ajovalot sammuvat automaattisesti, mutta takavalo jää palamaan.

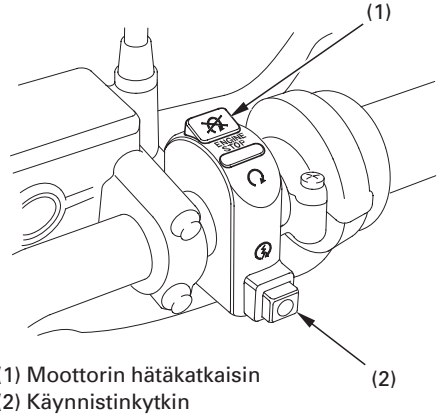

(1) Moottorin hätäkatkaisin
(2) Käynnistinkytkin

VASEMMAN KÄDENSIJAN TOIMINNOT

Ajovalon vaihtokytkin (1)
Paina vaihtokytkintä (HI) valitaksesi kaukovalot tai (LO) valitaksesi lähivalot.

Suuntavilkun kytkin (2)
Siirrä kytkintä (L) kääntyessäsi vasemmalle ja (R) kääntyessäsi oikealle. Paina kytkintä sisään, kun halutaan että toiminto loppuu.

Äänimerkin painike (3)
Painetaan kytkintä äänimerkkiä käytettäessä.

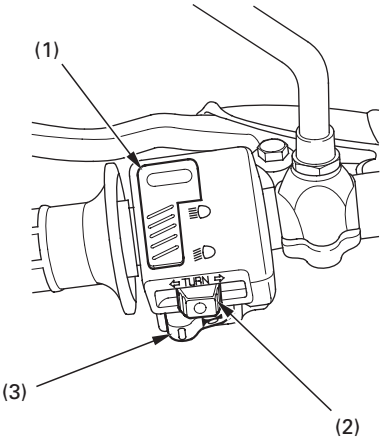

(1) Ajovalon vaihtokytkin
(2) Suuntavilkun kytkin
(3) Äänimerkin kytkin

TOIMINNON KUVAUS
(Ei välttämätön käytössä)

OHJAUSLUKKO

Ohjaus voidaan lukita kun virtalukko (1) on ''LOCK'' asennossa.

Ohjaus lukitaan kääntämällä ohjaustankoa joko oikealle tai vasemmalle ääriasentoon, painamalla avain (1) alas ja kääntämällä se LOCK asentoon. Poista avain.
Lukituksen avaus, käännä avain OFF asentoon.

Älä käännä virta-avainta LOCK asentoon ajaessasi moottoripyörällä, seurauksena on ajoneuvosi hallinnan menetys.

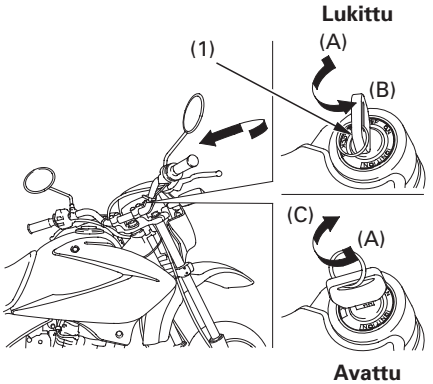

(1) Virta-avain

(A) Paina sisään
(B) Käännä LOCK
(C) Käännä OFF

KYPÄRÄN PIDIN

Kypärän pidin (1) sijaitsee vasemman sivusuojan alla.

Aseta virta-avain (2) ja avaa lukitus kääntämällä vastapäivään. Ripusta kypärä koukkuun (3). Käännä avainta myötäpäivään lukkoon, ja irrota avain.

⚠ VAROITUS

Ajaminen kypärän ollessa pitimessä voi se sotkeutua takapyörään tai jousitukseen ja voi johtaa onnettomuuteen ja henkilön loukkaantumiseen tai kuolemaan.

Käytä kypärää pitimessä ainoastaan parkissa. Älä aja moottoripyörällä kypärä kypäräpitimessä.

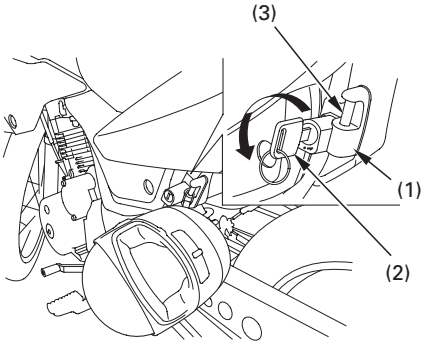

(1) Kypärän pidin
(2) Virta-avain
(3) Pidätinkoukku

SATULA

Irrotus:

1. Irrota kaksi pulttia (1) ja holkkia (2) ja satula (3).
2. Liu'uta satulaa taakse.

Kiinnitys:

1. Aseta kohdistussyvennykset (4) satula alla nokkiin (5) rungossa.
2. Liu'uta satula paikoilleen.
3. Kiinnitä pultit ja kiristä ne.

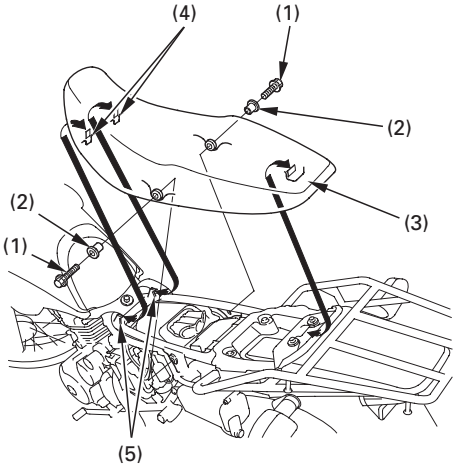

(1) Pultit
(2) Holkit
(3) Satula
(4) Säpit
(5) Koukut

ASIAKIRJALOKERO
Asiakirjatasku (1) sijaitsee säilytyslokerossa (2) satulan alla (3).

Tämä käsikirja ja muut asiakirjat tulisi säilyttää tässä taskussa. Kun peset moottoripyöräsi, huolehdi ettet ruiskuta vettä tälle alueelle.

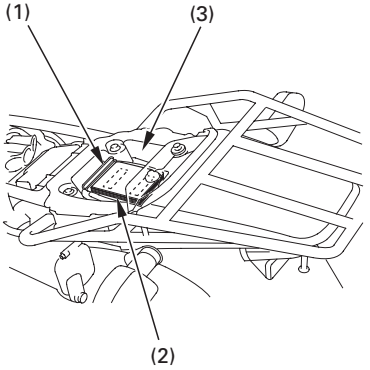

(1) Asiakirjatasku
(2) Asiakirjalokero
(3) Satulan alla

VASEN SIVUSUOJA

Vasen sivusuoja pitää irrottaa käsiteltäessä akkua tai sulakkeita.

Irrotus:

1. Irrota pultti (1).
2. Vedä hakaset (2) irti kumeista (3).

Kiinnitys:

- Kiinnitys käännetyssä järjestyksessä kuin irrotus.

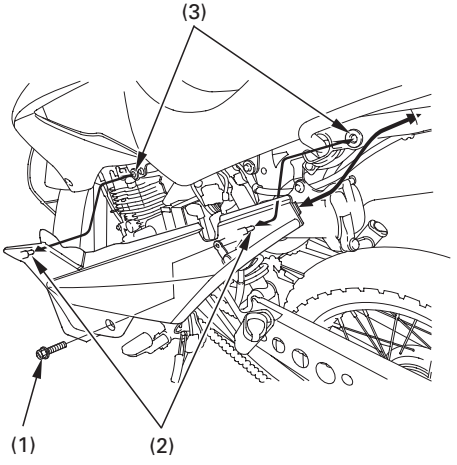

(1) Pultti
(2) Koukut
(3) Kumit

AJOVALON KORKEUDEN SÄÄTÖ

Valon pystysäätöä voidaan säätää kääntämällä ruuvia (2) joko sisään tai ulos. Noudata viranomaisten sääntöjä ja ohjeita valon korkeuden suhteen.

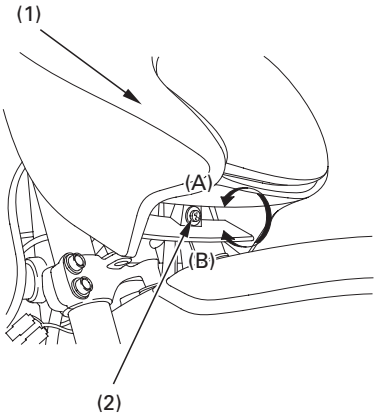

(1) Ajovalon koppa
(2) Ruuvi

(A) Nousee
(B) Laskee

KÄYTTÖ

TARKISTUKSEN ENNEN AJOA

Turvallisuutesi kannalta on tärkeää tarkistaa muutama kohta ennen ajoa. Kävele pyöräsi ympäri tarkastaaksesi mahdolliset viat. Mikäli havaitset vikoja, korjaa ne tai ota yhteys Honda huoltoon.

⚠ VAROITUS

Jos nämä tarkastukset jätetään tekemättä voi seurauksena olla onnettomuus ja henkilön loukkaantumiseen tai kuolemaan

Suorita tarkastukset aina ennen ajoa ja korjaa mahdolliset viat.

1. Moottoriöljyn määrä—lisää tarvittaessa (sivu 24). Tarkista vuodot.
2. Polttoaineen määrä—lisää tarvittaessa (sivu 21). Tarkista vuodot.
3. Etu- ja takajarrun toiminnan tarkastus; varmista ettei ole jarrunestevuotoja.
4. Renkaat—tarkista kunto ja ilmanpaineet (sivut 25 — 29).
5. Toisioketjut—tarkista kunto ja vapaaliike (sivu 69). Säädä ja voitele tarvittaessa.
6. Ketjun ohjaimen ja laahaimen kuluneisuus (sivu 75).
7. Kaasukahva—tarkista toiminta kaikissa ohjaustangon asennoissa.

8. Kytkin — tarkasta toiminta ja säädä tarvittaessa (sivut 18 — 19).
9. Valot ja äänimerkki — tarkista kaikkien valojen ja äänimerkin oikea tominta.
10. Sytytystulppa ja tulpan johto — tarkasta kiinnitys.
11. Moottorin hätäkatkaisin — tarkasta oikea toiminta (sivu 31).
12. Mutterit, pultit, kiinnitys — tarkasta etupyörän akselimuttereiden kiinnitys. Tarkasta kaikkien muttereiden ja pulttien kiinnitys.

MOOTTORIN KÄYNNISTYS

Toimi aina seuraavien käynnistysmenetelmien mukaan.

Tässä moottoripyörässä on sivuseisontatuen sytytysvirran katkaisinjärjestelmä. Jos sivuseisontatuki on alhaalla, moottoripyörää ei voida käynnistää ellei vaihde ole vapaalla. Jos sivuseisontatuki on ylhäällä, moottori voidaan käynnistää vapaalla tai vaihteen ollessa päällä, kytkinkahva pohjaan puristettuna. Jos moottori käynnistetään vaihteen ollessa vapaalla, sivuseisontatuki alhaalla, moottori sammuu välittömästi kun vaihde kytketään päälle.

Moottoripyöräsi pakokaasut sisältävät myrkyllistä hiilimonoksidi kaasua. Hiilimonoksidin määrä voi nousta nopeasti korkeaksi suljetussa tilassa kuten autotallissa. Älä käytä moottoria jos ovi on suljettu. Vaikka ovi olisi auki, älä käytä moottoria enempää mitä ulosajo edellyttää.

Älä paina käynnistinkytkintä 5 sekuntia kauempaa kerrallaan. Jos moottori ei käynnisty, pidä n. 10 sekunnin tauko ennen kuin yrität uudestaan.

Valmistelu

Ennen käynnistämistä, aseta virta-avain virtalukkoon, käännä avain ON asentoon ja varmista seuraavat seikat:

- Vaihteisto on vapaalla (vapaavaihteen merkkivalo palaa).
- Moottorin hätäkatkaisin on ⟲ RUN asennossa.
- Polttoainehana on asennossa ON.

Käynnistyskäytäntö

Normaali ilman lämpötila
10°－35°C

1. Vedä rikastinvipua (1) ylös täysin auki asentoon ON (A).
2. Kun kaasua on avattu 1/8－1/4, kierrosta, paina käynnistinkytkintä.
   Käynnistä moottori.
3. Heti kun moottori on käynnistynyt, paina vipua (1) alas keskiasentoon (B).
4. Lämmitä moottoria avaamalla ja sulkemalla kaasua hieman.
5. Noin puolen minuutin kuluttua moottorin käynnistyksestä, paina vipu (1) alas, täysin kiinniasentoon OFF (C).
   Jos käynti on epävakaa, avaa kaasua hieman.

Korkea ilman lämpötila
35°C tai yli

1. Älä käytä rikastinta.
2. Kun kaasua on avattu 1/8—1/4, kierrosta, paina käynnistinkytkintä.
   Käynnistä moottori.

Alhainen ilman lämpötila
10°C tai alle

1. Seuraa kohtia 1—3 kohdasta ''Normaali ilman lämpötila''.
2. Lämmitä moottoria avaamalla ja sulkemalla kaasua hieman.
3. Jatka moottorin lämmitystä kunnes tyhjäkäynti on tasaista kun rikastinvipu (1) on painettu täysin alas kiinniasentoon OFF (C).

HUOMAA

Liiallinen rikastimen käyttö voi heikentää männän ja sylinterin voitelua ja siten vaurioittaa moottoria.

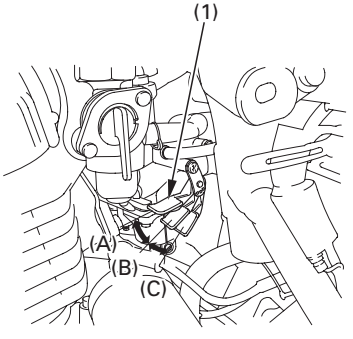

(1) Rikastinvipu

(A) Täysin ON
(B) Puoliasento
(C) Täysin OFF

Tulvinut moottori

Mikäli moottori ei käynnisty toistuvista yrityksistä huolimatta, on se voinut saada liikaa polttoainetta. Käännä virtalukko asentoon ON ja siirrä rikastinvipu täysin kiinni OFF (C). Aukaise kaasu täysin auki ja paina käynnistinkytkintä 5 sekunnin ajan. Jos moottori käynnistyy, sulje kaasu nopeasti ja avaa kaasu hieman jos tyhjäkäynti on epätasaista. Mikäli moottori ei käynnisty, odota 10 sekuntia ja kokeile uudestaan kohdat moottorin käynnistys.

SISÄÄNAJO

Moottoripyörän moitteettoman ja pitkäaikaisen toimivuuden kannalta on tärkeää, että ensimmäiset 500 km ajetaan erityisen varoen.
Vältä myös täydellä kaasulla ajoa ja nopeita kiihdytyksiä

AJAMINEN

Tarkasta moottoripyörän turvallisuus (sivut 1 — 9) ennen ajoa.

Varmista että ymmärrät sivuseisontatuen käytön. (Katso HUOLTOTAULUKKO sivu 54 ja selitys SIVUSEISONTATUESTA sivu 77).

1. Kun moottori on käytetty lämpimäksi, on moottoripyörä valmis ajoon.
2. Kun moottori käy tyhjäkäyntiä, vedä kytkinvipu pohjaan ja kytke 1. vaihde päälle painamalla vaihdepoljinta alaspäin.
3. Vapauta kytkinvipu hitaasti samalla kun avaat kaasua vähitellen. Näiden toimintojen koordinointi varmistaa takertelemattoman, tasaisen liikkeelle lähdön.
4. Moottoripyörän liikkuessa tasaisesti eteenpäin, sulje kaasu, vedä kytkinvipu pohjaan ja kytke 2. vaihde päälle nostamalla vaihdepoljinta.
   Menettele samalla tavalla 3. 4. ja 5 vaihteen kytkemiseksi.

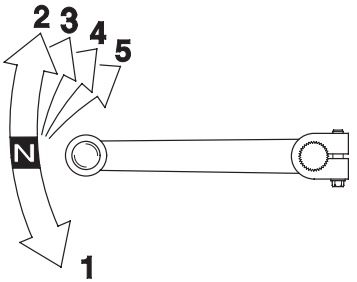

5. Nostamalla vaihdepoljinta kytket isomman vaihteen ja painamalla poljinta pienemmän vaihteen. Jokaisella polkimen liikkeellä kytketään seuraava järjestyksessä oleva vaihde. Poljin palautuu automaattisesti keskiasentoon kun se vapautetaan.

- Älä kytke vaihteita pienemmälle nopeudesta, jossa moottorijarru voi aiheuttaa takarenkaan luistamisen; seurauksena voi olla moottoripyörän hallinnan menetys.
- Älä vaihda vaihteita käyttämättä kytkintä ja sulkematta kaasua. Moottori ja vaihteisto voi vaurioitua ylikierroksista ja vaihtamisen aiheuttamasta iskusta.
- Älä hinaa moottoripyörää pitkää matkaa moottorin ollessa sammutettuna. Vaihteisto ei saa riittävää voitelua ja seurauksena voi olla vaurio.
- Älä nosta moottorin kierroksia korkeaksi, kun vaihteisto vapaalla tai kytkinvipu on pohjaan puristettuna. Seurauksena voi olla moottorivaurio.

JARRUTTAMINEN

Normaalissa jarrutustilanteessa, käytä sekä etu- että takajarrua samanaikaisesti nopeuden vähentämiseksi kun vaihdat pienemmälle vaihteelle.
Maksimaalisen jarrutustehon saavuttamiseksi, sulje kaasu ja jarruta voimakkaasti sekä etu- että takajarrulla. Purista kytkinkahva pohjaan ennen moottoripyörän pysähtymistä estääksesi moottorin sammumisen.

Tärkeää turvamuistutusta:

- Ainoastaan jarruvivun tai jarrupolkimen käyttö alentaa jarrujen suorituskykyä.
- Liian voimakas jarrun käyttö voi aiheuttaa renkaan lukkiutumisen, tämä vähentää moottoripyörän hallintaa.
- Jos mahdollista, vähennä nopeutta tai jarruta ennen kaarteeseen ajoa. Jarruttaminen tai kaasun sulkeminen keskellä kaarretta saattaa aiheuttaa pyörän hallinnan menettämisen.
- Jarrutusteho ja pyörän käsiteltävyys heikentyy jonkin verran ajettaessa märällä tiellä tai pehmeillä alustoilla. Kaikki toiminnot mainituilla kelillä pitäisi olla ‘‘pehmeitä’’ ja varovaisia.
- Kun laskeudut pitkää, jyrkkää mäkeä alas, jarruta vuorotellen moottorilla ja jarruilla. Jarrujen yhtämittainen käyttö saattaa ylikuumentaa jarruja ja siten vähentää niiden tehoa.
- Älä pidä jalkaa jarrupolkimella tai kättäsi jarrukahvalla turhaan, sillä muut tienkäyttäjät luulevat sinun jarruttavan ja saatat siten aiheuttaa vaaratilanteen. Jarrujen turha käyttö saattaa myös ylikuumentaa jarruja ja vähentää siten niiden tehoa.

PYSÄKÖINTI

1. Kun olet pysäyttänyt moottoripyörän, kytke vaihde vapaalle, käännä polttoainehana OFF asentoon, käännä ohjaustanko vasemmalle, käännä virtalukko OFF asentoon ja poista avain.
2. Pidä pyörää sivuseisontatuella moottoripyörän ollessa parkissa.

Pysäköi moottoripyörä kovalle, tasaiselle alustalle, jotta se ei pääse kaatumaan.
Jos sinun pitää pysäköidä kaltevalle alustalle, aseta moottoripyörän etupää ylämäkeen päin, jotta välttäisit sivuseisontatuen kääntymisen pois alta.

VARASTAMISEN EHKÄISY

1. Lukitse aina ohjaus, äläkä koskaan jätä avainta lukkoon. Kuulostaa yksinkertaiselta, mutta ihmiset todella unohtavat.
2. Pidä huoli siitä, että moottoripyöräsi rekisteröintipaperit ovat kunnossa ja ajan tasalla.
3. Jos mahdollista, säilytä moottoripyöräsi lukollisessa tilassa.
4. Käytä lisäksi hyvälaatuista varkaudenestoa.
5. Laita nimesi, osoitteesi ja puhelinnumerosi omistajan käsikirjaan, ja säilytä sitä aina moottoripyörässäsi, sillä usein juuri sen perusteella varastetut ajoneuvot palautuvat omistajilleen.

NIMI:_____

OSOITE:_____

_____

_____

PUHELIN NO:_____

HUOLTO

HUOLLON MERKITYS

Kunnollinen huolto on ratkaiseva tekijä moottoripyörän turvallisen, taloudellisen ja huolettoman ajon kannalta. Se myös auttaa vähentämään päästöjä.

Koska tätä moottoripyörää voidaan käyttää myös maastoajoon, huolellinen ennen ajoa tarkistukset ja kunnollinen huolto ovat erityisen tärkeitä.

Moottoripyörän huolettoman toimivuuden kannalta on tärkeää, että seuraavia huolto-ohjeita ja huoltotaulukoita noudatetaan.

Nämä toimintaohjeet ovat pohjana sille, että moottoripyörää käytetään normaaliajossa ja ajo-olosuhteissa. Jatkuva nopea ajo, tai ajo jatkuvasti märissä tai pölyisissä ajo-olosuhteissa edellyttävät tiheämpää huoltoväliä. Honda huoltosi neuvoo sinua huoltoasioissa.

Jos moottoripyöräsi on kaatunut tai ollut kolarissa, anna Honda huollon tarkastaa ettei mitkään ajamisen kannalta tärkeät osat ole vaurioituneet.

⚠ VAROITUS

Moottoripyörän heikko ylläpito tai puutteellinen korjaus ennen ajoa voi johtaa onnettomuuteen ja henkilön loukkaantumiseen tai kuolemaan.

Noudata tässä kirjassa annettuja huoltosuosituksia ja ohjeita.

HUOLLON TURVALLISUUS
Tämä kappale sisältää toimintaohjeita joidenkin huoltokohtien kannalta. Voit itse suorittaa jotkut asiat, mikäli työkalut ja ammattitaitosi siihen riittävät.

Kun moottoripyöräsi kaipaa huoltoa, muista että valtuutettu Honda huoltokorjaamo tuntee moottoripyöräsi parhaiten ja heillä on siihen parhaiten soveltuvat nykyaikaiset välineet.

Muutama ennaltaehkäisevä turvallisuusasia. Emme voi varoittaa sinua kaikista mahdollisista haavereista jotka johtuvat huollosta. Vain sinä voit päättää, kuka ja koska työt suorittaa.

⚠ VAROITUS

Huollon ja toimintaohjeiden laiminlyönti voi johtaa henkilön loukkaantumiseen tai kuolemaan.

Noudata tässä kirjassa annettuja toimintatapoja ja turvaohjeita.

VAROTOIMENPITEET

- Varmista että moottori on sammutettu ennen huoltoa tai korjausta. Tämä eliminoi muutamat mahdolliset vahingot:
  - **Pakokaasuista johtuvan myrkytyksen.** Huolehdi kunnollisesta tuuletuksesta aina kun käytät moottoria.
  - **Palovammat kuumista osista.** Anna moottorin ja pakoputkiston jäähtyä ennen kosketusta.
  - **Liikkuvista osista johtuva vahinko.** Älä käytä moottoria, ellei.
- Lue toimintaohjeet ennen aloitusta, ja varmista että sinulla on tarvittavat tieto, taito ja työkalut.
- Ehkäistäksesi moottoripyörän kaatumisen, aseta pyörä kovalle, tasaiselle alustalle käyttäen sivuseisontatukea tai huoltopukkia helpottaaksesi huoltoa.
- Estääksesi mahdollisen tulipalon, ole varovainen työskennellessäsi polttoaineen kanssa. Käytä ainoastaan syttymätöntä liuotinta osien puhdistukseen. Pidä tupakat, kipinät ja tuli pois polttoaineen läheisyydestä.

Muista että valtuutettu Honda huoltokorjaamo tuntee moottoripyöräsi parhaiten ja osaavat korjata ja huoltaa sen asiantuntevasti.

Parhaan toimivuuden kannalta, käytä ainoastaan uusia Honda alkuperäisvaraosia huoltaessasi tai korjatessasi moottoripyörääsi.

HUOLTOTAULUKKO

Suorita ennen ajoa tarkastukset (sivu 39) jokaisen huollon yhteydessä.
I: TARKASTA JA PUHDISTA, SÄÄDÄ, VOITELE TAI VAIHDA TARVITTAESSA
C: PUHDISTA R: VAIHDA A: SÄÄDÄ L: VOITELE
Huoltotaulukossa olevien huoltotöiden suorittaminen ja seuraaminen pitää moottoripyöräsi huippukunnossa. Huoltotyöt pitää suorittaa asianmukaisesti Hondan ohjeiden, säätöjen ja oppien mukaan. Honda huoltokorjaamosi täyttää nämä vaatimukset.

* Pitää suorittaa Honda huoltokorjaamon toimesta, jollei omistajalla ole tarpeellisia työkaluja, säätöarvoja ja ammattitaitoa. Katso Honda korjaamokäsikirja.
** Turvallisuuden kannalta, suosittelemme näiden toimintojen suorittajaksi ainoastaan Honda huoltokorjaamoa.

Honda suosittelee että huoltokorjaamo suorittaa koeajon jokaisen huollon jälkeen ennen moottoripyörän luovutusta.

HUOM: (1) Korkeammissa matkamittarilukemissa, suorita kuvatun aikavälin mukaan.
(2) Huolla useammin kun ajat märissä tai pölyisissä ajo-olosuhteissa.
(3) Huollettava useammin kun ajetaan maastoajoa.
(4) Vaihda joka toinen vuosi. Vaihto vaatii ammattitaitoa.

	HUOLTOVÄLI / KOHDE	KUMPI TÄYTTYY ENSIN → ↓		MATKAMITTARIN LUKEMA [HUOM (1)]				
			× 1.000 km	1	4	8	12	KATSO SIVU
			× 1.000 mi	0,6	2,5	5	7,5	
		HUOM	K K		6	12	18	
✻	POLTTOAINELETKUT				I	I	I	—
✻	POLTTOAINEEN VERKKOSUODATIN				C	C	C	—
✻	KAASUKAHVAN TOIMINTA				I	I	I	67
	ILMANSUODATIN	HUOM (2)			C	C	R	59
	KAMPIKAMMION HUOHOTIN	HUOM (3)			C	C	C	60
✻	SYTYTYSTULPPA				I	R	I	65
	VENTTIILIEN VÄLYS			I	I	I	I	—
	MOOTTORIÖLJY	HUOM (3)		R	R	R	R	61
✻	MOOTTORIÖLJYN VERKKOSUODATIN						C	62
✻✻	MOOTTORIÖLJYN KESKIPAKOSUODATIN						C	—
✻	MOOTTORIN TYHJÄKÄYNTI			I	I	I	I	68

	HUOLTOVÄLI / KOHDE	KUMPI TÄYTTYY ENSIN →		MATKAMITTARIN LUKEMA [HUOM (1)]				
			× 1.000 km	1	4	8	12	KATSO SIVU
		↓	× 1.000 mi	0,6	2,5	5	7,5	
		HUOM	K K		6	12	18	
	TOISIOKETJU			JOKA 1.000 km I, L				69
	TOISIOKETJUN LAAHAIN				I	I	I	75
	JARRUNESTE	HUOM (4)			I	I	I	15
	JARRUKENKIEN/PALOJEN KULUNEISUUS				I	I	I	82
	JARRUJÄRJESTELMÄT			I	I	I	I	15, 82
	JARRUVALOKYTKIN				I	I	I	89
✻	AJOVALON SÄÄTÖ				I	I	I	38
✻	KYTKINJÄRJESTELMÄ			I	I	I	I	18
	SIVUSEISONTATUKI				I	I	I	77
✻	JOUSITUS				I	I	I	76
✻	MUTTERIT, PULTIT, KIRISTYS			I		I		—
✻✻	PYÖRÄT/RENKAAT			I	I	I	I	—
✻✻	OHJAUSLAAKERIT			I			I	—

TYÖKALUSARJA

Työkalusarja (1) sijaitsee työkalukotelossa (2) vasemman sivusuoja takana.
Avataksesi työkalukotelon kannen (3), aseta virta-avain (4) työkalukotelon kanteen. Käännä vastapäivään ja avaa kansi.

- 10 × 12 mm Kiintoavain
- 14 × 17 mm kiintoavain
- No.1 ruuvimeisseli
- No.3 ruuvimeisseli
- Ruuvimeisselin kahva
- Sytytystulpan avain
- Jatkovarsi
- 24 mm lenkkiavain
- Työkalupussi

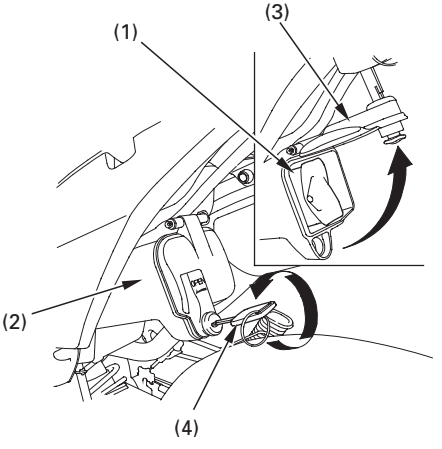

(1) Työkalusarja (3) Työkalukotelon kansi
(2) Työkalukotelo (4) Virta-avain

SARJANUMEROT

Rungon ja moottorin sarjanumeroita tarvitset rekisteröidessäsi moottoripyöräsi. Niitä voit tarvita myös varaosia tilatessasi.
Merkitse sarjanumerot tälle sivulle, jotta ne ovat helposti löydettävissä.

Rungon numero (1) sijaitsee ohjauslaakeroinnin oikealla puolella

Moottorin numero (2) sijaitsee moottorilohkossa vasemmalla puolella.

RUNKO NRO._____

MOOTTORIN NRO._____

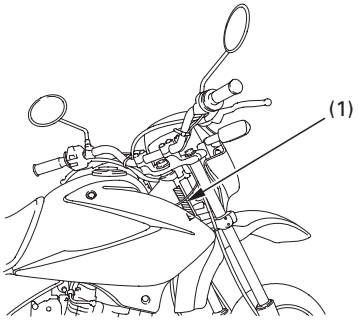

(1) Runkonumero

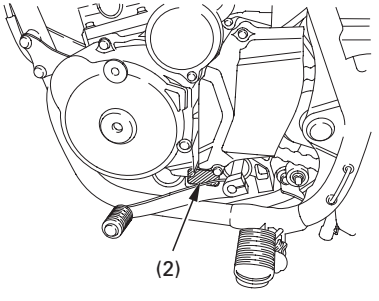

(2) Moottorin numero

ILMANSUODATIN

Katso turvallisuuden ennaltaehkäisy sivulta 53 .

Ilmansuodatin tulee huoltaa säännöllisin väliajoin (sivu 55). Huolla useammin kun ajat pitkään märissä tai pölyisissä ajo-olosuhteissa.

1. Irrota satula (sivu 35).
2. Irrota ilmansuodattimen suojakansi (1) irrottamalla ruuvit A (2).
3. Irrota ilmansuodatinelementin kotelo (3) irrottamalla ruuvit B (4), aluslevyt (5) ja holkit (6).
4. Poista ilmansuodatinelementti (7) ja puhdista se koputtamalla sitä kevyesti irrottaaksesi kertyneen pölyn. Puhalla irtopöly pois käyttämällä paineilmaa.
5. Kiinnitä ilmansuodatinelementti (7).
6. Kiinnitä irrotetut osat käännetyssä järjestyksessä.

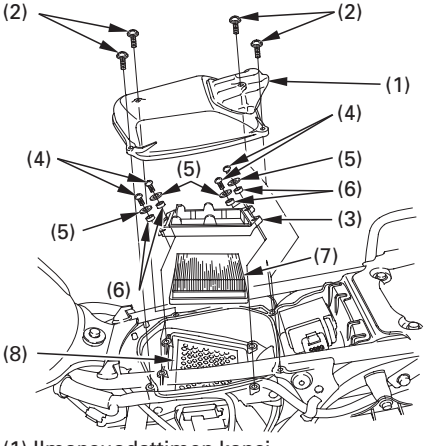

(1) Ilmansuodattimen kansi
(2) Ruuvit A
(3) Ilmansuodatinelementin kansi
(4) Ruuvit B
(5) Aluslevyt
(6) Holkit
(7) Ilmansuodatinelementti
(8) Ilmansuodattimen kotelo

KAMPIKAMMION HUOHOTIN

Katso turvallisuuden ennaltaehkäisy sivulta 53.

1. Irrota kampikammion huohottimen putken tulppa (1) putkesta ja anna kertyneen sakan valua astiaan.
2. Kiinnitä huohotinputken tulppa.

Huollettava useammin kun ajetaan sateella, täydellä kaasulla tai kun sakkaa on näkyvissä putken läpinäkyvässä osassa.

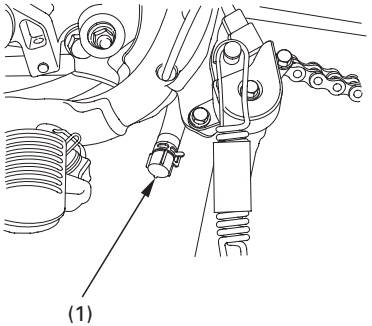

(1) Kampikammion huottimen putken tulppa

MOOTTORIÖLJY
Katso turvallisuuden ennaltaehkäisy sivulta 53 .

Moottoriöljy
Hyvällä moottoriöljyllä on monia laatuvaatimuksia. Käytä ainoastaan korkea luokkaista SE, SF tai SG luokan laatuvaatimukset täyttävää moottoriöljyä.

Viskositeetti:
Moottoriöljyn viskositeetti valitaan ilman lämpötilan mukaan. Oheinen taulukko antaa ohjeita sopivan öljyn valitsemiseksi.

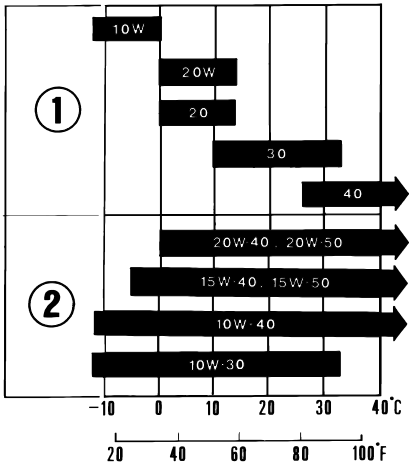

(1) Yksiaste (2) Moniaste

Moottoriöljy/Öljyn verkkosuodatin
Moottoriöljyn laatu on päätekijä, joka vaikuttaa moottorin ikään. Vaihda öljy huolto-ohjeiden mukaan (sivu 54).
Kun ajetaan erittäin likaisissa ajo-olosuhteissa, on öljynvaihto suoritettava useammin kuin mitä huolto-ohjeissa suositellaan.

Hävitä käytetty öljy ympäristön kannalta turvallisella tavalla. Älä kaada öljyä maahan, vaan vie se esim. lähimmälle huoltoasemalle hävitettäväksi.

Käytetty öljy voi aiheuttaa ihosyöpää mikäli sen kanssa joudutaan toistuviin kosketuksiin. Joskin tämä on epätodennäköistä jollei kätesi ole päivittäin kosketuksissa öljyn kanssa. Kuitenkin on suositeltavaa pestä kädet huolellisesti mahdollisimman pian kun olet käsitellyt öljyä.

Öljyn vaihtamiseen tarvitaan momenttiavainta. Jos sinulla ei ole sitä tai riittävää ammattitaitoa, suosittelemme että Honda huoltokorjaamo suorittaa työn.

Mikäli momenttiavainta ei käytetty tässä kiinnityksessä, varmista oikea kiinnitys ottamalla yhteys valtuutettuun Honda huoltopisteeseen.

Moottoriöljyn vaihto tulee suorittaa moottorin ollessa käyttölämmin ja moottoripyörän ollessa sivuseisontatuella täyden tyhjennyksen varmistamiseksi.

1. Irrota täyttötulppa oikeasta moottorilohkosta.
2. Aseta astia moottorin alle ja irrota tyhjennystulppa (1).

Jousi (2) ja verkkosuodatin (3) tulevat ulos kun tyhjennystulppa irrotetaan.

3. Puhdista öljyn verkkosuodatin.
4. Tarkasta että verkkosuodatin, tiivistekumi ja tyhjennystulpan O-rengas (5) ovat hyvässä kunnossa.

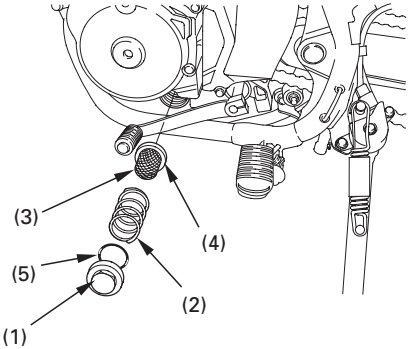

(1) Tyhjennystulppa
(2) Jousi
(3) Ölyn verkkosuodatin
(4) Tiivistekumi
(5) Tyhjennystulpan O-rengas

5. Kiinnitä verkkosuodatin, jousi ja tyhjennystulppa.
   Tyhjennystulpan kiristysmomentti:
   15 N·m (1,5 kgf·m)
6. Täytä moottorin kampikammio suositellulla moottoriöljyllä; noin:
   0,9 ℓ
7. Kiinnitä täyttötulppa.
8. Käynnistä moottori ja anna käydä tyhjäkäyntiä n. 3 – 5 minuuttia.
9. 2 – 3 minuutin kuluttua moottorin sammutuksesta, tarkasta että öljyn taso on mittatikun ylärajassa kun moottoripyörä on pystyssä tasaisella alustalla. Tarkasta myös ettei ole öljyvuotoja.

SYTYTYSTULPPA

Katso turvallisuuden ennaltaehkäisy sivulta 53 .

Suositellut tulpat:
Vakio:
DPR8EA－9 (NGK) tai
X24EPR－U9 (DENSO)
Kylmälle säälle: (Alle 5°C)
DPR9EA－9 (NGK) tai
X27EPR－U9 (DENSO)

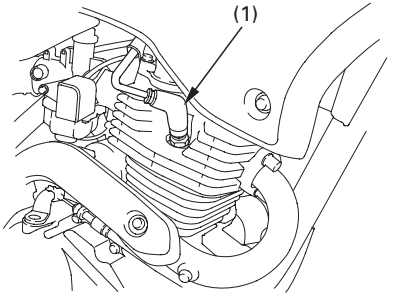

(1) Sytytystulpan hattu

Tämän sytytystulpan lämpöarvo on sopiva useimpiin ajo-olosuhteisiin. Toisaalta, jos moottoripyörää käytetään pitkään kovassa ajossa tai käytetään lähellä maksimitehoja kuumassa ilmastossa, sytytystulppa tulisi vaihtaa kylmempään lämpöarvoon (korkeampi numerointi).

HUOMAA

Älä koskaan käytä väärän lämpöarvon omaavaa sytytystulppaa. Seurauksena voi olla moottorivaurio.

1. Puhdista sytytystulpan ympäristö liasta.
2. Irrota tulpan hattu (1) ja irrota sytytystulppa avaimella.

3. Tarkasta silmämääräisesti sytytystulpan elektrodien kunto. Keskielektrodissa tulisi olla terävät kulmat ja sivuelektrodi ei saa olla syöpynyt.
   Vaihda tulppa mikäli siinä on ulkoista kulumaa tai jos eriste on murtunut tai kolhiintunut.
4. Tarkasta sytytystulpan kärkiväli (2) käyttäen lankatyyppistä rakomitta. Tarvittaessa säädä sivuelektrodia (3) varovasti taivuttamalla.
   Kärkivälin tulisi olla:
   0,8－0,9 mm

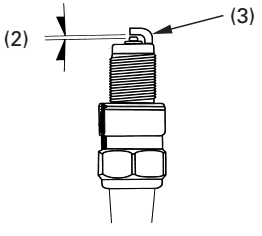

(2) Tulpan kärkiväli (3) Sivuelektrodi

5. Varmista että tulpan tiiviste on hyvässä kunnossa.
6. Asenna sytytystulppa paikalleen ja kiristä käsin.
7. Kiristä sitten tulppa-avaimella uutta sytytystulppaa 1/2 kierrosta tiivistysrenkaan paikoilleen puristamiseksi. Jos käytät vanhaa sytytystulppaa, kierrä vain 1/8－1/4 kierrosta.

HUOMAA

Kiristä sytytystulpat huolella. Riittämättömästi kiristetty sytytystulppa voi tulla niin kuumaksi, että se voi vaurioittaa moottoria.

8. Kiinnitä tulpan hattu.

KAASUKAHVAN TOIMINTA

Katso turvallisuuden ennaltaehkäisy sivulta 53.

1. Tarkasta, että kaasukahva kiertyy ääriasentoihinsa ohjaustangon ollessa täysin käännettynä kumpaankin suuntaan.
2. Tarkasta kaasukahvan vapaaliike, kahvakumin laipalta mitattuna.
   Vapaaliikkeen pitää olla noin:
   2 – 6 mm

Vapaaliikkeen säätö, löysää lukkomutteria (1) ja kierrä säätimestä (2).

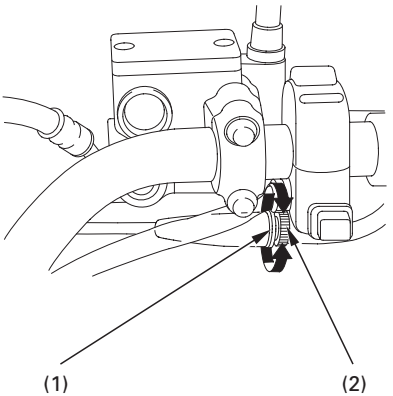

(1) Lukkomutteri (2) Säädin

TYHJÄKÄYNTI

Katso turvallisuuden ennaltaehkäisy sivulta 53 .

Tyhjäkäynti:

Moottorin pitää olla normaali käyttölämpöinen oikean tyhjäkäynnin saavuttamiseksi. Kymmenen minuutin ajo on riittävä.

Älä yritä korjata vikoja tyhjäkäynnin säädöllä jotka eivät johdu siitä. Anna Honda huoltopisteen suorittaa säädöt säännöllisesti.

1. Käytä moottori lämpimäksi moottoripyörän ollessa pystyasennossa. Vaihde vapaalla.
2. Kiinnitä kierroslukumittari.
3. Säädä tyhjäkäynti säätöruuvista (1).
   Tyhjäkäynti (Vapaalla):
   1.400 ± 100 min^{-1} (rpm)

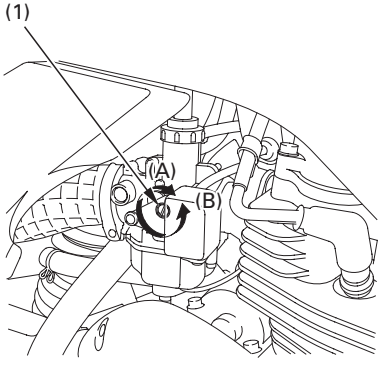

(1) Säätöruuvi

(A) Nostaa kierroksia
(B) Laskee kierroksia

TOISIOKETJU

Katso turvallisuuden ennaltaehkäisy sivulta 53.

Ketjujen käyttöikä on riippuvainen oikeasta voitelusta ja säädöistä. Säännöllisen huollon laiminlyöminen lyhentää huomattavasti ketjujen ja rattaiden käyttöikää.
Toisioketju pitää säännöllisesti tarkastaa ja voidella, ennen ajoa tarkistuslistan (sivu 39) mukaan. Jos ajat erittäin pölyisissä, likaisissa tai märissä olosuhteissa, huolla ja voitele ketjut useammin.

Tarkastus:

1. Sammuta moottori, nosta takapyörä ilmaan asettamalla tuki moottorin alle ja aseta vaihde vapaalle.
2. Tarkasta ketjun vapaaliike rattaiden keskeltä kuvan osoittamasta kohdasta.
   Ketjun kireys on oikea, kun vapaaliike käsin mitattuna on:
   20－30 mm
3. Rullaa moottoripyörää eteenpäin ja pysähdy. Tarkasta ketjun vapaaliike. Toista tämä prosessi muutama kerta. Vapaaliikkeen pitää pysyä vakiona. Jos ketju on löysä vain joissain kohdissa, jotkut ketjun osat ovat jumiutuneet. Jumiutuneet kohdat tulee voidella huolellisesti.

HUOMAA

Liiallinen ketjun vapaaliike voi vaurioittaa moottorikoppaa.

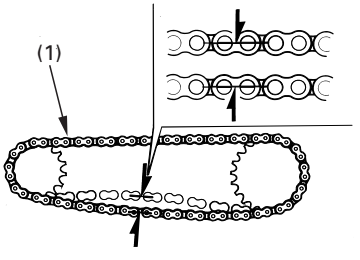

(1) Toisioketju

4. Tarkasta rattaiden hammastus havaitaksesi mahdollisen kuluman tai vaurion. Vaihda tarvittaessa.

Vaurioitunut rattaan hammas

Vaihda

Kulunut rattaan hammas

Vaihda

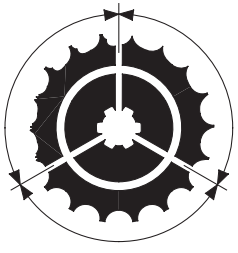

Normaali rattaan hammas

HYVÄ

5. Jos toisioketju tai rattaat ovat erittäin kuluneet tai vioittuneet, ne pitää vaihtaa. Älä ikinä käytä uutta ketjua kuluneissa rattaissa; seurauksena on ennenaikainen ketjun kuluminen.

Säätö:
Ketjun vapaaliike on tarkistettava vähintään 1.000 km:n välein. Mikäli ajat pitkään suurella nopeudella tai toistuvasti kiihdytät voimakkaasti, tarkasta ketju useammin.

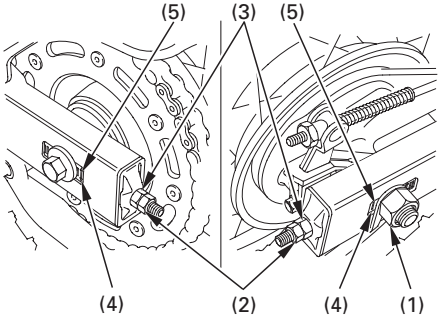

(1) Akselin mutteri
(2) Lukkomutterit
(3) Ketjun säätömutterit
(4) Viitemerkit
(5) Säätimen takareuna

Mikäli ketju vaatii säätöä, toimi seuraavasti:
1. Aseta moottoripyörä sivuseisontatuelle vaihteen ollessa vapaalla ja virtalukko OFF asennossa.
2. Löysää taka-akselin mutteri (1).
3. Löysää lukkomutterit (2) molemmista säätöpulteista (3).
4. Käännä molempia säätömuttereita (3) saman verran oikean vapaaliikkeen saavuttamiseksi. Käännä säätömuttereita myötäpäivään kiristääksesi ketjua tai vastapäivään löysätäksesi sitä. Säädä ketjun vapaaliike ja mittaa se rattaiden puolivälistä. Pyöritä takapyörää ja tarkista vapaaliike ketjun toisista kohdista.
   Vapaaliikkeen tulee olla:
   20 – 30 mm

Jos ketjun vapaaliike on suuri, kun taka-akseli on ääripäässä säädössä, on ketju kulunut ja pitää vaihtaa.

5. Taka-akselin mutterin kiristysmomentti:
   93 N·m (9,5 kgf·m)
6. Kiristä säätömuttereita kevyesti, sen jälkeen kiristä lukkomutterit pitäen säätömuttereita vastaan.
7. Tarkasta vapaaliike uudestaan.
8. Takajarrupolkimen vapaaliike muuttuu kun takapyörän asema muuttuu ketjun säädön yhteydessä. Tarkasta jarrupolkimen vapaaliike ja säädä tarvittaessa (sivu 16).

Voitelu:
Käytä SAE 80 tai 90 vaihteistoöljyä tai yleisesti saatavilla olevaa ketjuöljyä ketjun voiteluun. Käytä voiteluainetta riittävästi niin että kaikki ketjun osat kuten linkut, levyt, tapit ja puslat tulevat voideltua.

Irrotus ja puhdistus:

Kun ketju on likainen, pitää se irrottaa, puhdistaa ja voidella huolellisesti.

1. Sammuta moottori ja irrota varovasti lukituslevy (1) pihdeillä. Älä taivuta tai väännä levyä. Irrota lukkokappale ja ketju moottoripyörästä.
2. Puhdista toisioketju korkean leimahduspisteen omaavalla liuottimella ja kuivaa se. Tarkasta ketju mahdollisesta vauriolta tai kulumiselta.
   Vaihda ketju jos siinä on vaurioituneita rullia, löysiä linkkejä tai jo se on muuten huonokuntoinen.
3. Tarkasta rattaiden hammastus havaitaksesi mahdollisen kuluman tai vaurion. Vaihda tarvittaessa.
   Älä koskaan käytä uutta ketjua kuluneissa rattaissa. Molemmat, ketju ja rattaat tulee olla hyvässä kunnossa tai uusi vaihdettu ketju tai rattaat kuluvat ennenaikaisesti.
4. Voitele toisioketju (sivu 72).

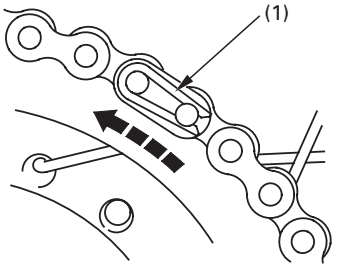

(1) Lukituslevy

5. Aseta ketju rattaiden päälle ja liitä ketjun päät liittimellä. Helpottaaksesi asennusta, aseta ketjun päät vastakkain takarattaan hampaille kun asennat liitintä.
   Liitinosa on ketjun heikoin lenkki. Se on uudelleen käytettävissä mikäli se pysyy hyvässä kunnossa, mutta on suositeltavaa että ainakin lukituslevy vaihdetaan aina uuteen kun se on ollut irrotettuna.
   Kiinnitä lukituslevy niin että kiinteä puoli on pyörimissuuntaan päin.
6. Säädä toisioketju ja takajarrupolkimen vapaaliike.

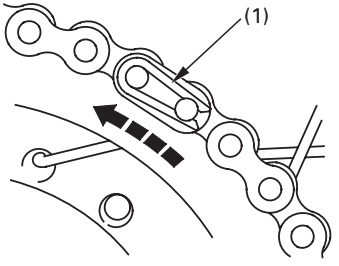

(1) Lukituslevy

TOISIOKETJUN LAAHAIN

Katso turvallisuuden ennaltaehkäisy sivulta 53.

Tarkasta ketjun laahaimen kuluneisuus. Vaihda laahain kun se on kulunut alle suositusrajan. Ota tällöin yhteys Honda huoltopisteeseen. Laahaimen kuluneisuusraja:
1,0 mm

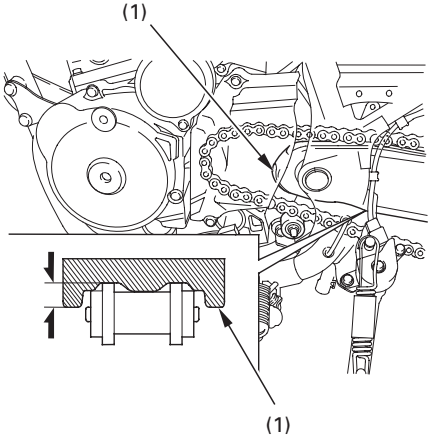

(1) Ketjun laahain

ETU JA TAKAJOUSITUKSEN TARKASTUS

Katso turvallisuuden ennaltaehkäisy sivulta 53 .

1. Tarkasta etujousitus lukitsemalla etujarru ja pumppaa etuhaarukkaa ylös alas voimakkaasti. Liikkeen pitää olla pehmeä, eikä öljyvuotoja saa esiintyä.
2. Takahaarukan laakerit tulee tarkistaa liikuttamalla takapyörää sivuttain moottoripyörän ollessa huoltopukilla. Vapaaliike on merkki kuluneista laakereista.
3. Tarkasta kaikkien kiinnikkeiden tiukkuus sekä etu-, että takajousituksesta.

SIVUSEISONTATUKI

Katso turvallisuuden ennaltaehkäisy sivulta 53 .

Suorita toimenpide huoltotaulukon mukaan.

Toimintatarkastus:

- Tarkasta tuen jousen (1) kunto sekä tuen liikkuvuus.
- Tarkasta sivuseisontatuen turvakatkaisinjärjestelmä:
  1. Istu moottoripyörän päälle; nosta sivuseisontatuki ylös ja vaihde vapaalle.
  2. Käynnistä moottori kytkinkahva puristettuna. Laita vaihde päälle.
  3. Moottorin pitäisi sammua kun sivuseisontatuki on laskettu alas ja vaihde on päällä.

Mikäli turvakatkaisinjärjestelmä ei toimi, ota yhteys Honda huoltokorjaamoon.

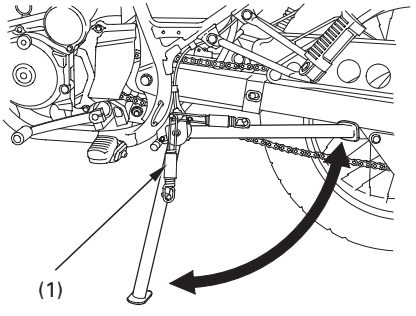

(1) Sivuseisontatuen jousi

PYÖRÄN IRROTUS

Katso turvallisuuden ennaltaehkäisy sivulta 53 .

Etupyörän irrotus

1. Aseta tuki moottorin alle siten, että etupyörä on irti maasta.
2. Irrota nopeusmittarin vaijeri (1) irrottamalla ruuvi (2).
3. Irrota kumitulppa (4).
4. Irrota akselimutteri (5).
   Irrota akseli (3) ja pyörä.

Älä paina jarrukahvaa kun pyörä on irrotettu. Tällöin jarrusylinterin mäntä tulee ulos sylinteristä aiheuttaen jarrunestevuodon. Jos näin kuitenkin tapahtuu, jarrujärjestelmän huolto on välttämätön. Ota silloin yhteys valtuutettuun Honda huoltokorjaamoon.

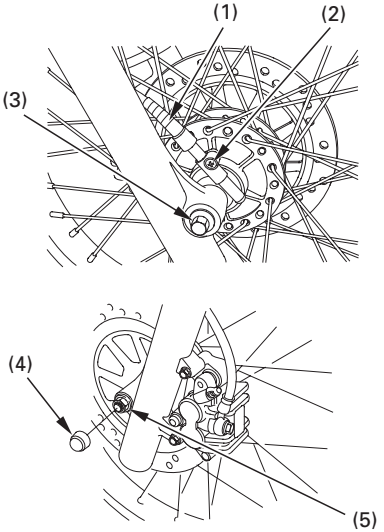

(1) Nopeusmittarin vaijeri
(2) Ruuvi
(3) Etuakseli
(4) Kumitulppa
(5) Etuakselin mutteri

Kiinnitys:

- Päinvastaisesti kuin irrotus.
- Laita akseli vasemman teleskoopin ja pyörän navan läpi.
- Varmista, että uloke (7) teleskoopissa asettuu koloon (6) nopeusmittarin pyörittäjässä.
- Kiristä akselin mutteri määrättyyn momenttiin.
  Akselimutterin momentti:
  44 N·m (4,5 kgf·m)
- Renkaan asennuksen jälkeen, käytä jarrua muutama kerta ja tarkista että rengas pyörii vapaasti kun vapautat jarrun. Tarkasta renkaan asennus uudestaan, mikäli pyörä ei pyöri vapaasti, tai jos laahausta ilmenee.

Jos momenttiavainta ei käytetty kiinnityksessä, varmista oikea kiinnitys mahdollisimman pian valtuutetulla Honda huoltokorjaamolla. Väärä asennus voi vaikuttaa jarrutustehoon.

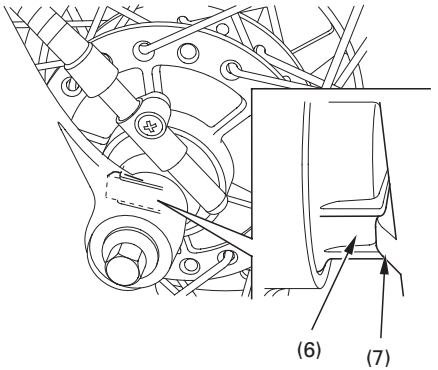

(6) Kolo
(7) Nokka

Takapyörän irrotus

Katso turvallisuuden ennaltaehkäisy sivulta 53.

1. Nosta takapyörä irti maasta asettamalla tuki moottorin alle.
2. Irrota takajarrun säätömutteri (1).
3. Paina ja vapauta takajarrupoljinta ja irrota jarrutanko (2) jarruvivusta (3).

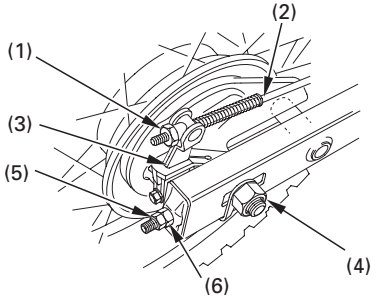

(1) Säätömutteri
(2) Jarrutanko
(3) Jarruvipu
(4) Akselin mutteri
(5) Lukkomutterit

4. Löysää säätömutteri (6) ketjun säätimistä molemmin puolin.
5. Irrota taka-akselin mutteri (4) la löysää lukkomutterit (5) ja ketjun säätömutterit (6).

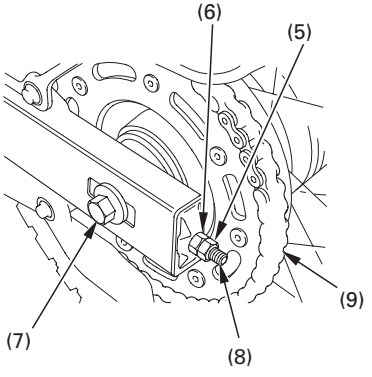

(6) Säätömutterit
(7) Akseli
(8) Toisioketjun säätimet
(9) Toisioketju

6. Irrota akseli (7), ketjun säätimet (8) ja sivuholkki, ja irrota toisioketju (9) rattaasta työntämällä takarengasta eteenpäin.
7. Irrota takapyörä moottoripyörästä.

Huomioi kiinnityksessä:

- Päinvastaisesti kuin irrotus.
- Kiristä akselin mutteri suositeltuun momenttiin:
  93 N·m (9,5 kgf·m)
- Säädä jarru (sivu 16) ja toisioketju (sivu 71 — 73).
- Käytä jarrua muutama kerta ja tarkasta että pyörä pyörii vapaasti kun vapauta jarrun.

Jos momenttiavainta ei käytetty kiinnityksessä, varmista oikea kiinnitys mahdollisimman pian valtuutetulla Honda huoltokorjaamolla. Väärä asennus voi vaikuttaa jarrutustehoon.

JARRUPALOJEN KUNTO
Katso turvallisuuden ennaltaehkäisy sivulta 53 .

Jarrupalojen kuluminen riippuu ajotavasta ja ajo-olosuhteista. (Märillä ja kuraisilla teillä, jarrupalat kuluvat nopeammin).
Tarkasta jarrupalojen kunto säännöllisesti huoltotaulukon mukaan (sivu 56).

Etujarru
Tarkasta kuluneisuus kulutusmerkistä (1) kustakin palasta.
Mikäli yksikin jarrupala on kulunut kulutusmerkkiin asti, on molemmat palat vaihdettava. Ota tällöin yhteyttä valtuutettuun Honda huoltopisteeseen.

〈ETUJARRU〉

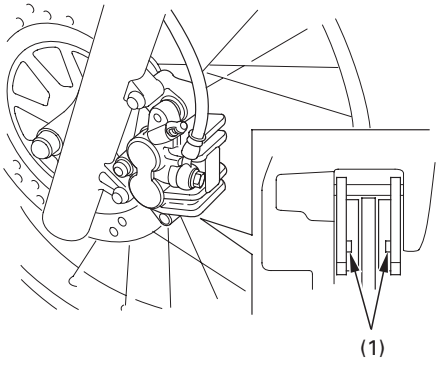

(1) Kulutusmerkki

JARRUKENGÄN KULUNEISUUS
Katso turvallisuuden ennaltaehkäisy sivulta 53 .

Takajarru on varustettu jarrukenkien kuluneisuuden ilmaisimella.

Kun jarrua painetaan, nuolimerkki (1) joka sijaitsee jarruvivussa (2) liikkuu kohti vastamerkkiä (3) jarrupaneelissa (4). Mikäli nuoli kohtaa vastamerkin kun jarru on pohjaan painettu, pitää jarrukengät vaihtaa. Ota tällöin yhteys Honda huoltopisteeseen.

Kun jarrujen huolto on ajankohtainen, ota yhteys Honda huoltopisteeseen. Käytä vain alkuperäisiä Honda osia tai vastaavia.

〈TAKAJARRU〉

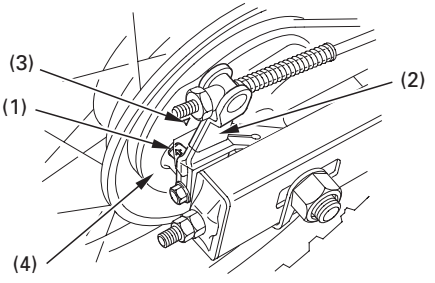

(1) Nuoli
(2) Jarruvipu
(3) Vastapistemerkki
(4) Jarrupaneeli

AKKU

Katso turvallisuuden ennaltaehkäisy sivulta 53 .

Akkua ei tarvitse huoltaa, eikä siihen tarvitse lisätä nestettä, koska moottoripyörässä on ns. huoltovapaa (suljettu) akku. Mikäli akku heikkenee aiheuttaen käynnistysvaikeuksia tai muita sähköongelmia, anna Honda huoltokorjaamon tutkia asia.

HUOMAA

Huoltovapaa akku voi vaurioitua, jos yrität poistaa sen korkkeja

⚠ VAROITUS

Akku tuottaa räjähtävää vetykaasua normaalikäytössä.

Tuli tai kipinä voi aiheuttaa räjähdyksen jonka seurauksena voi olla henkilövahinko tai kuolema.

Käytä suojavaatteita ja suojalaseja, tai anna ammattihenkilön suorittaa akun huolto.

Akun irrotus

1. Irrota vasen sivusuoja (sivu 37).
2. Irrota pultti (1) ja akun pidin (2).
3. Kytke (−) kaapeli (3) irti akusta ensin, sen jälkeen irrota (+) kaapeli (4).
4. Nosta akku (5) ulos akkukotelosta.

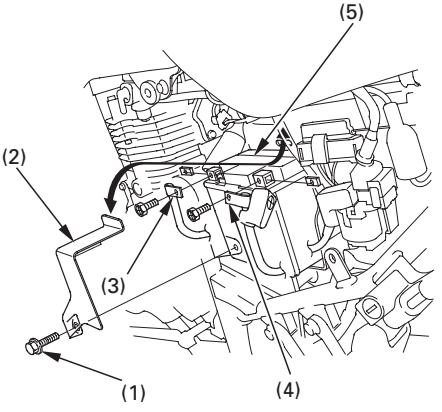

(1) Pultti
(2) Akun pidin
(3) Negatiivinen (−) kaapeli
(4) Positiivinen (+) kaapeli
(5) Akku

SULAKKEEN VAIHTO

Katso turvallisuuden ennaltaehkäisy sivulta 53.

Jos sulake palaa usein, se on useimmiten merkki oikosulusta tai sen sähkö järjestelmän ylikuormituksesta. Ota silloin yhteys valtuutettuun Honda huoltokorjaamoon.

HUOMAA

Älä koskaan käytä vääräarvoista sulaketta. Väärä sulake saattaa aiheuttaa oikosulun ja siten vaaratilanteen valojen tai moottorin sammumisesta johtuen.

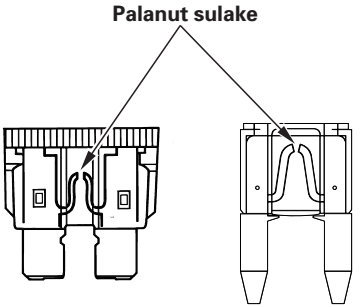

Sulakerasia:
Sulakerasia (1) sijaitsee vasemman sivusuojan takana.
Sulakkeen arvo:
5, 15 A

1. Irrota vasen sivusuoja (sivu 37).
2. Avaa sulakerasian kansi (2).
3. Irrota vanha, palanut sulake ja asenna uusi sulake.
   Varapääsulake (3) sijaitsee sulakerasiassa.
4. Sulje sulakerasian kansi ja kiinnitä akun suoja.

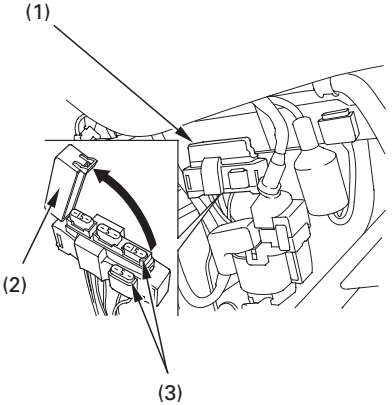

(1) Sulakerasia
(2) Sulakerasian suoja
(3) Varasulake

Pääsulake:
Pääsulake (1) sijaitsee vasemman sivusuojan takana.
Sulakkeen arvo:
20 A

1. Irrota vasen sivusuoja (sivu 37).
2. Kytke johtoliitin (2) irti käynnistinsolenoidista (3).
3. Vedä sulake irti. Mikäli se on palanut, vaihda uuteen.
4. Varapääsulake (4) sijaitsee oikealla ylhäällä käynnistinsolenoidissa.
5. Kytke johtoliitin ja kiinnitä vasen sivusuoja.

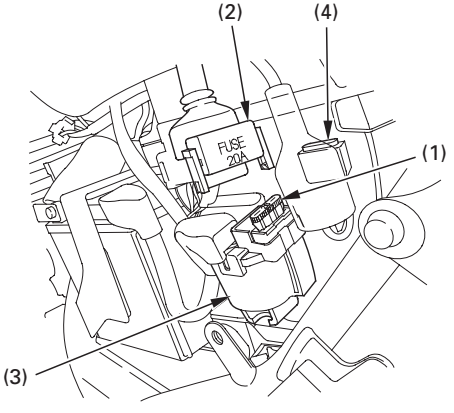

(1) Pääsulake
(2) Johtoliitin
(3) Käynnistinsolenoidi
(4) Varapääsulake

JARRUVALOKYTKIMEN SÄÄTÖ

Katso turvallisuuden ennaltaehkäisy sivulta 53 .

Tarkasta jarruvalokytkimen (1) oikea toiminta oikealta puolelta moottorin takaa.
Säätö tapahtuu kääntämällä säätömutteria (2).

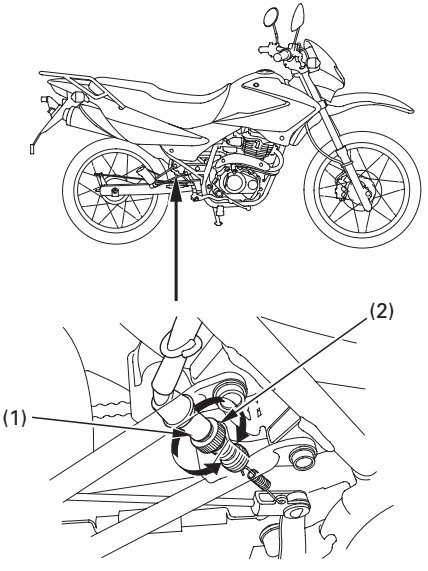

(1) Jarruvalokytkin (2) Säätömutteri

POLTTIMON VAIHTO

Katso turvallisuuden ennaltaehkäisy sivulta 53.

Polttimot ovat kuumia valojen ollessa päällä ja pysyvät pitkään kuumina vaikka virta olisi kytketty pois. Ennen kuin ryhdyt vaihtamaan polttimoa, anna sen jäähtyä kunnolla.

- Älä käytä väärän arvoisia polttimoita.
- Varmista valojen toiminta polttimon vaihdon jälkeen.

Ajovalopolttimo

1. Löysää ajovalon korkeudensäätöruuvi (1).
2. Irrota kaksi pulttia (2) ja ajovaloumpion koppa (3).

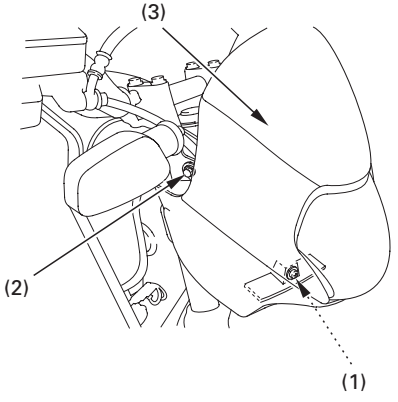

(1) Ajovalon korkeuden säätöruuvi
(2) Pultti
(3) Ajovalon koppa

3. Irrota polttimo (1) vapauttamalla kiinnike (2).
4. Paina kevyesti polttimoa (3) ja käännä vastapäivään.
5. Kiinnitä uusi polttimo käännetyssä järjestyksessä.

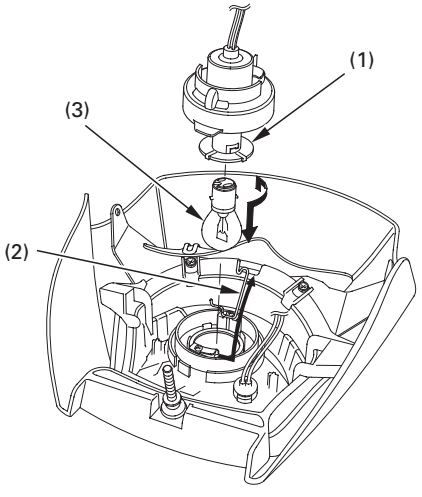

(1) Liitin
(2) Kiinnike
(3) Polttimo

Parkkivalopolttimo

1. Irrota ajovaloumpion koppa (sivu 90).
2. Vedä irti liitin (1).
3. Paina kevyesti polttimoa (2) ja käännä vastapäivään.
4. Kiinnitä uusi polttimo käännetyssä järjestyksessä.

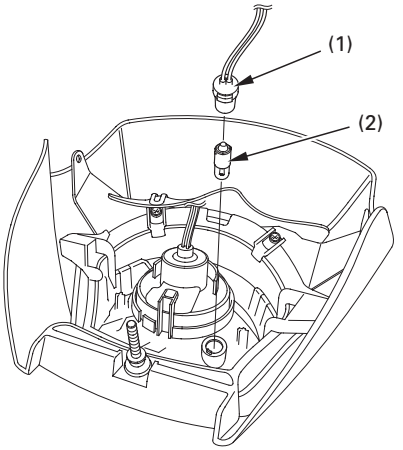

(1) Liitin
(2) Polttimo

Jarru-/takavalopolttimo

1. Irrota kaksi ruuvia (1).
2. Irrota takavalon lasi (2).
3. Paina kevyesti polttimoa (3) ja käännä vastapäivään.
4. Kiinnitä uusi polttimo käännetyssä järjestyksessä.

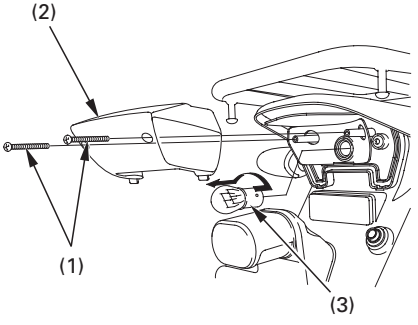

(1) Ruuvit
(2) Takavalon lasi
(3) Polttimo

Etu-/takavilkun polttimo

1. Irrota ruuvi (1) ja vilkun lasi (2).
2. Vedä polttimo (3) pois, älä käännä.
3. Kiinnitä uusi polttimo käännetyssä järjestyksessä.

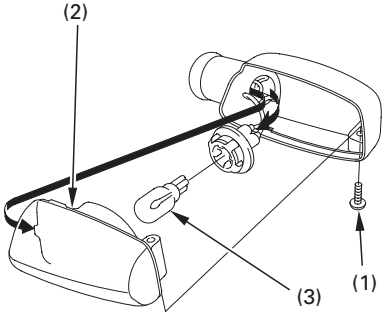

(1) Ruuvi
(2) Suuntavilkun lasi
(3) Polttimo

Rekisterikilven valon polttimo

1. Avaa numerovalon kiinnikkeen suoja (1).
2. Irrota A mutterit (2), aluslevyt ja numerovalon kiinnike (3).
3. Irrota B mutterit (4), valon suoja (5), valon linssi (6) ja liitin (7) numerovalon kiinnikkeestä.
4. Paina kevyesti polttimoa (8) ja käännä vastapäivään.
5. Kiinnitä uusi polttimo käännetyssä järjestyksessä.
6. Kiinnitä irrotetut osat käännetyssä järjestyksessä.
7. Sulje numerovalon kiinnikkeen suoja (1).

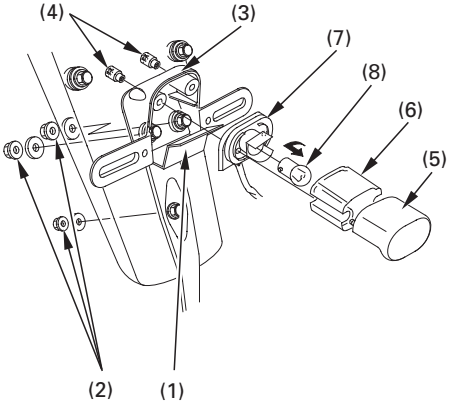

(1) Numerovalon kiinnikeen suoja
(2) A mutterit
(3) Numerovalon kiinnike
(4) B mutterit
(5) Valon suoja
(6) Valon linssi
(7) Liitin
(8) Polttimo

PUHDISTUS

Puhdista moottoripyöräsi säännöllisesti suojataksesi pintoja sekä tarkasta mahdolliset vauriot ja kulumiset sekä mahdolliset öljy ja jarrunestevuodot.

Vältä käyttämästä pesuaineita jotka ei erityisesti ole suunniteltu moottoripyörän tai auton puhdistukseen.
Ne saattavat sisältää vahvoja puhdistus tai kemiallisia liuotteita jotka saattavat vaurioittaa metalli, maalaus tai muoviosia.

Mikäli moottoripyöräsi on lämmin ajon jäljiltä, anna moottorin ja pakoputkiston jäähtyä ennen pesua.

Emme suosittele korkeapainepesurin käyttöä.

HUOMAA

Korkeapainepesuri (tai paineilma) saattaa vaurioittaa joitakin moottoripyörän osia.

Moottoripyörän pesu

1. Huuhtele moottoripyörä kokonaan kylmällä vedellä irtolian poistamiseksi.
2. Pese moottoripyörä sienellä tai pehmeällä kankaalla käyttäen kylmää vettä.
   Vältä suihkuttamasta vettä suoraan pakoputkeen tai sähköosiin.
3. Puhdista muoviset osat puhtaalla pesusienellä tai pehmeällä kankaalla, joka on kastettu mietoon saippuavesiliuokseen. Kastele pestävää kohdetta säännöllisesti virtaavalla vedellä.
   Pidä jarruneste ja vahvat liuottimet pois moottoripyörän pinnoilta.
   Ne vahingoittavat muoviosia ja maalattuja pintoja.
4. Pesun jälkeen, huuhtele moottoripyörä huolellisesti puhtaalla vedellä. Vahvat puhdistusainejäämät voivat syövyttää osia.
5. Kuivaa moottoripyörä, käynnistä moottori ja anna sen käydä muutama minuutti.
6. Testaa jarrujen toiminta ennen ajoa. Muutama jarrutus voi olla tarpeen jarrujen normaalisonnin kannalta.
7. Voitele toisioketju välittömästi moottoripyörän pesun jälkeen.

Jarrujen teho saattaa hetkeksi heikentyä pesun jälkeen.
Pidempi seisahdus vähentää mahdollista onnettomuutta.

Puhdistuksen viimeistely
Pesun jälkeen, viimeistele työ vahaamalla pinnat. Käytä ainoastaan ei hiovia vahoja, jotka ovat suunniteltu erityisesti moottoripyörälle tai autolle. Noudata vahapurkissa olevia ohjeita.

Tiesuolan poisto
Tiesuola ja merivesi aiheuttavat ruostumista.
Kun peset moottoripyörääsi, huomioi seuraavat ohjeet, kun on ajettu suolaisissa olosuhteissa.

1. Putsaa moottoripyöräsi käyttämällä kylmää vettä (sivu 97).

Älä käytä lämmintä vettä.
Se pahentaa suolan vaikutusta.

2. Kuivaa moottoripyöräsi ja vahaa metallipinnat.

SÄILYTYS NEUVOJA

Pitkäaikainen säilytys, kuten talvisäilytys, vaatii erinäisiä toimenpiteitä jotta vältyttäisiin seurauksilta joita moottoripyörän käyttämättömyys aiheuttaa. Mahdollisten osien vaihto tulee suorittaa ENNEN säilytystä; muuten, kyseisien osien vaihto voi unohtua kun moottoripyörä poistetaan säilytyksestä.

VARASTOINTI

1. Vaihda moottoriin uudet öljyt ja suodatin.
2. Lisää polttoaineen sekaan polttoaineen säilöntäainetta ja käytä moottoria niin että säilöntäainetta kulkeutuu kaasuttimiin. Tai vaihtoehtoisesti tyhjennä polttoainesäiliö ja kaasutin polttoaineesta sekä sumuta suojaöljy säiliön sisäpinnoille.
   Kiinnitä polttoainesäiliön korkki.

Mikäli säilytys kestää yli kuukauden, on kaasutin suojattava tai tyhjennettävä huolellisesi jotta moottori toimisi moitteettomasti säilytyksen jälkeen.

⚠ VAROITUS

Polttoaine on erityisen herkästi syttyvää. Palovamma tai henkilövahinko voi olla seurauksena polttoainetta käsiteltäessä.

- Sammuta moottori ja pidä kuumat, kipinät ja tuli etäällä.
- Tankkaa vain ulkotiloissa.
- Pyyhi roiskeet välittömästi.

3. Estääksesi sylinterin korroosion, toimi seuraavasti:
   - Irrota tulpanjohto sytytystulpasta. Käytä teippiä tai narua ja muovia varmistaaksesi ettei tulpanjohto pääse kosketuksiin moottoriin.
   - Irrota sytytystulppa moottorista. Älä liitä sytytystulppaa tulpanjohtoon.
   - Kaada ruokalusikallinen (15－20 cm^3) puhdasta moottoriöljyä tulpan reiästä sylinteriin ja suojaa tulpan reikä palalla kangasta.
   - Pyöritä moottoria niin, että öljy jakaantuu ympäri sylinteriä.
   - Kiinnitä tämän jälkeen sytytystulppa ja tulpanjohto.
4. Pese ja kuivaa moottoripyörä. Vahaa kaikki maalatut pinnat ja sumuta suojaöljyä kaikille kromatuille pinnoille.
5. Voitele toisioketju (sivu 72).
6. Tarkasta rengaspaineet ja aseta tuki pyörän alle siten, että molemmat renkaat ovat ilmassa.
7. Peitä moottoripyörä suojakankaalla (älä käytä muovia), ja varastoi viileään, kuivaan paikkaan jossa on tasainen lämpötila. Älä varastoi suoraan auringonpaisteeseen.

VARASTOINNIN POISTO

1. Poista suojapeite ja puhdista moottoripyörä.
   Vaihda moottoriöljy, jos moottoripyörä on ollut varastoituna yli 4 kuukautta.
2. Lataa akku tarvittaessa ja asenna se takaisin paikoilleen.
3. Poista mahdollinen liika suojaöljy polttoainetankista. Täytä polttoainetankki tuoreella polttoaineella.
4. Suorita toimenpiteet; tarkistukset ennen ajoa (sivu 39).
   Suorita koeajo pienellä nopeudella ennen kuin menet liikenteeseen.

TEKNISET TIEDOT

MITAT

Kokonaispituus	2.105 mm
Kokonaisleveys	815 mm
Kokonaiskorkeus	1.130 mm
Akseliväli	1.355 mm

PAINO

Kuivapaino	118 kg

KAPASITEETIT

Moottoriöljy	
Öljynvaihto:	0,9 ℓ
Polttoainetankki	12 ℓ
Varatankki	3,5 ℓ
Matkustajien määrä	Kuljettaja ja yksi matkustaja
Maksimikantavuus	159 kg

MOOTTORI

Halkaisija ja isku	56,5 × 49,5 mm
Puristussuhde	9,5 : 1
Kuutiotilavuus	124 cm^3
Sytytystulppa	
Vakio	DPR8EA－9 (NGK) tai X24EPR－U9 (DENSO)
Pitkään, kovaan ajoon	DPR9EA－9 (NGK) tai X27EPR－U9 (DENSO)
Sytytystulpan kärkiväli	0,8－0,9 mm
Venttiilivälys Imu:	0,08 mm
Pako:	0,08 mm
Tyhjäkäynti	1.400 ± 100 min^{-1} (rpm)

RUNKO JA JOUSITUS

Caster	27°42’
Jättö	104 mm
Rengaskoko, etu	90/90 — 19M/C 52P
Rengaskoko, taka	110/90 — 17M/C 60P

VÄLITYSSUHTEET

Ensiövälitys	3,333
Toisiovälitys	3,176
Vaihteen välitys, 1,vaihde	2,769
2,vaihde	1,882
3,vaihde	1,400
4,vaihde	1,130
5,vaihde	0,960

SÄHKÖT

Akku		12V — 4Ah
Laturi		0,155 kW/5.000 min^{-1} (rpm)

VALOT

Ajovalo		12V — 35/35W
Jarru-/takavalo		12V — 21/5W
Suuntavilkun valo	Etu	12V 16W
	Taka	12V 16W
Parkkivalo		12V 4W
Rekisterikilven valo		12V 5W

SULAKE

Pääsulake	20 A
Käyttösulakkeet	5, 15 A